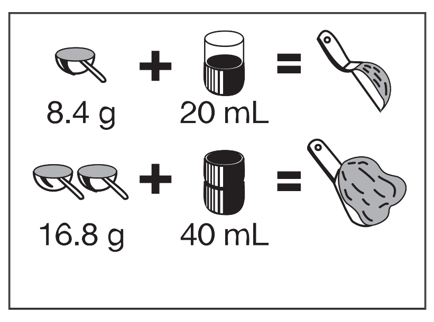

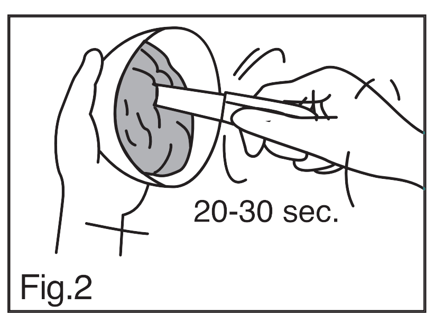

Fig.2

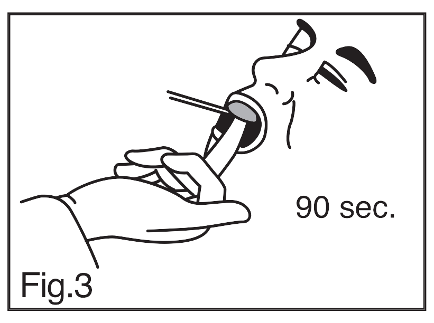

Fig.3

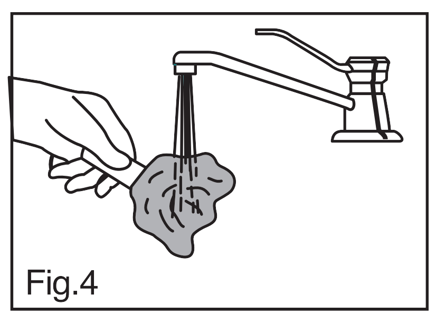

Fig.4

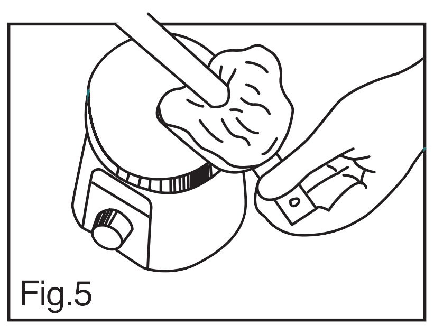

Fig.5

MANUFACTURED by
GC DENTAL PRODUCTS CORP.
2-285 Toriimatsu-cho, Kasugai, Aichi 486-0844, Japan

DISTRIBUTED by
GC CORPORATION
76-1 Hasunuma-cho, Itabashi-ku, Tokyo 174-8585, Japan,

EU: GC EUROPE N.V.
Researchpark Haasrode-Leuven 1240,
Interleuvenlaan 33,
B-3001 Leuven, Belgium TEL: +32 16 74 10 00

PRINTED IN BELGIUM

Prior to use, carefully read the instructions for use. EN

AROMA FINE PLUS
ALGINATE IMPRESSION MATERIAL

For use only by a dental professional in the indications for use.

INDICATIONS FOR USE
Preliminary impressions. Impressions for the fabrication of:
- models for temporary inlays, onlays, crowns, and bridges
- orthodontic models
- study models

CONTRAINDICATIONS
Avoid use of this product in patients with known allergies to alginate impression material.

DIRECTIONS FOR USE
Characteristics when mixed in distilled water (23°C/73°F) or deionized water (23°C/73°F) and under room temperature (23°C/73°F)

	Normal set	Fast set
Mixing time (sec.)	20-30"	20-30"
Working time (min., sec.)	1'30"	1'10"
Initial setting time (min., sec.)	2'20"	1'40"
Minimum time in mouth (min., sec.)	2'00"	1'30"

1. Loosen the powder well before every use. Take the necessary amount of powder and water. Standard powder-water ratio is 1 spoon (8.4 g) of powder and 1/2 cup (20 mL) of water (Fig. 1).
2. Mix for 20-30 seconds. Load the tray with the mixed material (Fig. 2).
3. Seat the loaded tray in the mouth. Refer to above table for recommended working times (Fig. 3).
4. Wait for the material to set. Refer to above table for the minimum time in mouth.
5. Remove impression and rinse under running tap water (Fig. 4).

Note:
a) Higher temperatures of the mixing water will shorten the initial setting time and working time.
Variations in the hardness of the water may influence the initial setting time and working time.
b) The high powder-water ratio will shorten the initial setting time and affect flowability and other physical properties. Therefore, the powder-water ratio should be used based on the standard powder-water ratio.

MODEL FABRICATION
1. Remove excess water before pouring dental stone. For the most accurate result, pour dental stone immediately after rinsing (Fig. 5).
2. Pour dental stone within 24 hours after taking the impression. If the impression cannot be poured immediately, wrap the impression in a wet paper towel or store the wet impression in a tightly sealed plastic bag. Do not store in water.

For dental stone, products that comply with ISO 6873 are recommended (e.g. Type 4: GC FUJIROCK™ EP)

STORAGE
Recommended for optimal performance, store in a cool dry place, in a tightly closed container (4-25°C) (39.2-77.0°F).

PACKAGES
- Normal set
  1000 g, 500 g
- Fast set
  1000 g, 500 g

(All packaging types may not be available in all countries)

CAUTION
1. In case of contact of material or mixture with eyes, immediately flush with water and seek medical attention.
2. When using material, wear a dust mask to avoid inhaling powder dust.
3. After opening, transfer the contents into a container for the exclusive use of the material.
4. Do not mix with any other product.
5. The recommended disinfection method is to soak in a 0.5% sodium hypochlorite solution for 15 minutes. Refer to the respective manufacturer's instructions for use.
6. In rare cases, the product may cause sensitivity in some people. If any such reactions are experienced, discontinue the use of the product and refer to a physician.
7. Personal Protective Equipment (PPE) such as gloves, face masks and safety eyewear should always be worn.

Some products referenced in the present IFU may be classified as hazardous according to GHS. Always familiarize yourself with the safety data sheets available at:
https://www.gc.dental/europe
They can also be obtained from your supplier.

CLEANING AND DISINFECTING
MULTI-USE DELIVERY SYSTEMS: to avoid cross-contamination between patients this device requires mid-level disinfection. Immediately after use inspect device and label for deterioration. Discard device if damaged.
DO NOT IMMERSE. Thoroughly clean device to prevent drying and accumulation of contaminants. Disinfect with a mid-level registered healthcare-grade infection control product according to regional / national guidelines.

Undesired effects- Reporting:
If you become aware of any kind of undesired effect, reaction or similar events experienced by use of this product, including those not listed in this instruction for use, please report them directly through the relevant vigilance system, by selecting the proper authority of your country accessible through the following link:
https://ec.europa.eu/growth/sectors/medical-devices/contacts_en
as well as to our internal vigilance system: vigilance@gc.dental
In this way you will contribute to improve the safety of this product.

UK Responsible Person
GC UNITED KINGDOM Ltd.
Coopers Court Newport Pagnell
Buckinghamshire
MK16 8JS
United Kingdom

Last revised: 10/2024

Vor der Benutzung bitte die Gebrauchsanweisung gründlich lesen! DE

AROMA FINE PLUS
ALGINAT-ABFORMMATERIAL

Nur zur Verwendung durch zahnärztliches Fachpersonal gemäß den Anwendungshinweisen.

INDIKATIONEN ZUR ANWENDUNG
Vorabformungen. Abformungen für die Herstellung von:
• Modellen für temporäre Inlays, Onlays, Kronen und Brücken
• Kieferorthopädischen Modellen
• Studien Modellen

GEGENINDIKATIONEN
Vermeiden Sie die Anwendung des Produktes an Patienten mit bekannten Allergien gegen Alginat-Abformmaterial.

GEBRAUCHSANWEISUNG
Eigenschaften, beim Vermischen mit destilliertem Wasser (23 °C/ 73 °F) oder entionisiertem Wasser (23 °C/ 73 °F) und bei Zimmertemperatur (23 °C/ 73 °F).

	Normales Set	Fast Set
Anmischzeit (Sek.)	20-30"	20-30"
Verarbeitungszeit (Min.m Sek.)	1'30"	1'10"
Abbindezeit (Min., Sek.)	2'20"	1'40"
Minimale Verweildauer im Mund (Min., Sek.)	2'00"	1'30"

1. Schütteln Sie das Pulver vor jedem Gebrauch auf. Nehmen Sie die erforderliche Menge vom Pulver und Wasser. Die Standardmenge Wasser/Pulver ist 1 Messlöffel (8,4 g) Pulver und ein 1/2 Messbecher (20 ml) Wasser (Abb. 1).
2. Mischen Sie das Material 20-30 Sekunden. Befüllen Sie den Abformlöffel mit dem angemischten Material (Abb.2).
3. Setzen Sie den befüllten Abformlöffel in den Mund. Verarbeitungszeit: siehe oben stehende Tabelle (Abb.3).
4. Warten Sie, bis das Material abgebunden ist. Abbindezeit: siehe obenstehende Tabelle
5. Entnehmen Sie den Abformlöffel und spülen Sie ihn unter fließendem Wasser ab (Abb.4).

Hinweis:
a) Höhere Temperaturen des gemischten Wassers verkürzen sowohl die Verarbeitungszeit als auch die Abbindezeit. Unterschiede der Wasserhärte beeinflusst sowohl Verarbeitungszeit also auch Abbindezeit.
b) Ein höheres Pulver-Wasser-Verhältnis verkürzt die Verarbeitungszeit und beeinflusst die Fließfähigkeit und andere physikalische Eigenschaften. Daher sollte das Standardmischverhältnis von Pulver und Wasser eingehalten werden.

MODELLHERSTELLUNG
1. Vor dem Ausgießen erst das überschüssige Wasser entfernen. Um ein gutes Ergebnis zu erzielen, gießen Sie die Abformung direkt nach dem Abspülen aus (Abb.5).
2. Den Dentalgips innerhalb von 24 Stunden nach der Abformung ausgießen. Wenn die Abformung nicht sofort ausgegossen werden kann, sollten Sie diese in ein feuchtes Tuch einschlagen, oder in einer gut verschlossenen Plastiktüte aufbewahren. Nicht in Wasser aufbewahren.

Als Dentalgips werden Produkte empfohlen, die der ISO 6873 gerecht werden (z.B. Typ 4: GC FUJIROCK™ EP)

LAGERUNG
Bitte das Material gut verschlossen an einem kühlen und trockenen Ort lagern (4-25 °C) (39,2-77,0 °F).

PACKUNGSINHALT
- Normales Set
  1000 g, 500 g
- Fast Set
  1000 g, 500 g

(Nicht alle Packungsgrößen sind in allen Ländern erhältlich)

VORSICHT
1. Bei Augenkontakt mit dem Produkt sollten diese mit Wasser ausgespült und medizinische Hilfe in Anspruch genommen werden.
2. Bei Gebrauch des Materials sollte eine Atemmaske getragen werden, um die Inhalation des Pulvers zu vermeiden.
3. Nach dem Öffnen sollte das Produkt in einen speziellen Behälter umgefüllt werden, der ausschließlich für die Verwendung des Materials vorgesehen ist.
4. Bitte nicht mit anderen Produkten mischen.
5. Die empfohlene Desinfektionsmethode ist das Einweichen in einer 0,5 %- haltigen Natriumhypochlorit-Lösung für 15 Minuten. Beachten Sie die Gebrauchsanweisung des jeweiligen Herstellers.
6. In seltenen Fällen kann das Produkt bei manchen Menschen Überempfindlichkeitsreaktionen hervorrufen. In solchen Fällen, die Verwendung des Produkts einstellen und einen Arzt aufsuchen.
7. Stets eine Schutzkleidung (PSA) wie Handschuhe, Mundschutz und Schutzbrillen tragen.

Einige Produkte, auf die in dieser Gebrauchsanweisung verwiesen wird, können gemäß GHS als gefährlich eingestuft sein. Machen Sie sich stets mit den Sicherheitsdatenblättern vertraut, die unter folgender Adresse verfügbar sind: https://www.gc.dental/europe Sie können auch von Ihrem Lieferanten bezogen
werden.

REINIGUNG UND DESINFEKTION
VERPACKUNG ZUM MEHRFACHEN GEBRAUCH: Um Kreuzkontaminationen zwischen Patienten zu vermeiden, ist eine Desinfektion mit einem geeigneten Desinfektionsmittel erforderlich. Produkt direkt nach dem Gebrauch auf Abnutzung oder Beschädigung untersuchen. Bei Beschädigung, das Material entsorgen.
NIEMALS TAUCHDESINFIZIEREN. Das Material gründlich reinigen und vor Feuchtigkeit schützen, um Kreuzkontaminationen zu vermeiden. Desinfizieren Sie mit einem für Ihr Land zugelassenen und registrierten (mid-level registered) Desinfektionsmittel.

Unerwünschte Wirkungen - Meldung:
Wenn Sie von unerwünschten Wirkungen, Reaktionen oder ähnlichen Ereignissen bei der Verwendung dieses Produkts Kenntnis erlangen, einschließlich solcher, die nicht in dieser Gebrauchsanweisung aufgeführt sind, melden Sie diese bitte direkt über das entsprechende Vigilanzsystem, indem Sie die zuständige Behörde Ihres Landes auswählen, die über den folgenden Link erreichbar ist:
https://ec.europa.eu/growth/sectors/medical-devices/contacts_en
sowie an unser internes Vigilanzsystem: vigilance@gc.dental
Auf diese Weise tragen Sie zur Verbesserung der Sicherheit dieses Produkts bei.

Zuletzt überarbeitet: 10/2024

Avant toute utilisation, lire attentivement les instructions d'emploi. FR

AROMA FINE PLUS
MATERIAU D'EMPREINTE ALGINATE

A utiliser uniquement par un professionnel dentaire et dans le respect des indications d'utilisation.

INDICATIONS
Empreintes primaires, empreintes pour la réalisation de :
- modèle pour inlays, onlays, couronnes et bridges provisoires
- modèles orthodontiques
- modèles d'étude

CONTRE-INDICATIONS
Évitez d'utiliser ce produit chez les patients présentant des allergies connues au matériau d'empreinte à base d'alginate.

MODE D'EMPLOI
Caractéristiques lors du mélange dans de l'eau distillée (23°C/73°F) ou déminéralisée (23°C/73°F) et à température ambiante (23°C/73°F)

	prise normale	prise rapide
Temps de mélange (sec.)	20-30"	20-30"
Temps de travail (min., sec.)	1'30"	1'10"
Temps de prise initial (min., sec.)	2'20"	1'40"
Temps minimum en bouche (min., sec.)	2'00"	1'30"

1. Bien détasser la poudre avant chaque utilisation. Prendre la quantité nécessaire de poudre et d'eau. Le rapport standard entre la poudre et l'eau est de 1 cuillère (8,4 g) de poudre et 1/2 tasse (20 ml) d'eau (Fig. 1).
2. Mélanger pendant 20 à 30 secondes. Charger le porte empreinte avec le matériau mélangé (Fig. 2).
3. Placer le porte empreinte chargé en bouche. Se référer au tableau ci-dessus pour les temps de travail recommandés (Fig. 3).
4. Attendre que le matériau prenne. Se référer au tableau ci-dessus pour le temps minimum en bouche.
5. Retirer l'empreinte et la rincer à l'eau courante (Fig. 4).

Remarque :
a) Des températures plus élevées de l'eau de mélange raccourcissent le temps de prise initial et le temps de travail. Les variations de la dureté de l'eau peuvent influencer le temps de prise initial et le temps de travail.
b) Un ratio poudre-eau élevé raccourcit le temps de prise initial et affecte la fluidité et d'autres propriétés physiques. Par conséquent, le ratio poudre-eau doit être utilisé sur la base du ratio poudre-eau standard.

REALISATION DE MODELE
1. Retirer l'excès d'eau avant de couler le plâtre. Pour un résultat plus précis, couler le plâtre dentaire immédiatement après le rinçage (Fig. 5).
2. Couler le plâtre dentaire dans les 24 heures qui suivent la prise d'empreinte. Si l'empreinte ne peut pas être coulée immédiatement, l'envelopper dans une serviette en papier humide ou la conserver dans un sac en plastique hermétiquement fermé. Ne pas conserver dans l'eau.

Pour le plâtre dentaire, il est recommandé d'utiliser des produits conformes à la norme ISO 6873 recommandés (ex. Type 4 : GC FUJIROCK™ EP)

CONSERVATION
Pour des performances optimales, conserver dans un endroit frais et sec, dans un récipient hermétiquement fermé. (4-25°C) (39.2-77.0°F).

CONDITIONNEMENT
- Normal set (prise normale)
  1000 g, 500 g
- Fast set (prise rapide)
  1000 g, 500 g

Certains types d'emballage peuvent ne pas être disponibles dans tous les pays

ATTENTION
1. En cas de contact du matériau ou du mélange avec les yeux, rincer immédiatement à l'eau et consulter un médecin.
2. Lors de l'utilisation du matériau, porter un masque anti-poussière pour éviter d'inhaler la poussière de la poudre.
3. Après ouverture, transvaser le contenu dans un récipient réservé à son usage exclusif.
4. Ne pas mélanger avec d'autres matériaux.
5. La méthode de désinfection recommandée est le trempage dans une solution d'hypochlorite de sodium à 0,5 % pendant 15 minutes. Se référer au mode d'emploi du fabricant respectif.
6. Dans de rares cas, le matériau peut provoquer une sensibilité chez certaines personnes. En cas de réaction de ce type, cesser d'utiliser le produit et consulter un médecin.
7. Il convient de toujours porter des équipements de protection individuelle (EPI) tels que des gants, des masques et des lunettes de sécurité.

Certains produits référencés dans ce mode d'emploi peuvent être classés comme dangereux selon le GHS. Familiarisez-vous toujours avec les fiches de données de sécurité disponibles à l'adresse : https://www.gc.dental/europe.
Elles peuvent également être obtenues auprès de votre distributeur.

NETTOYAGE ET DÉSINFECTION
SYSTÈMES DE DISTRIBUTION MULTI-USAGE : pour éviter toute contamination croisée entre les patients, ce dispositif nécessite une désinfection de niveau intermédiaire. Immédiatement après utilisation, inspecter le dispositif et l'étiquette. Jeter le dispositif s'il est endommagé.
NE PAS IMMERGER. Nettoyer soigneusement le dispositif pour prévenir l'assèchement et l'accumulation de contaminants. Désinfecter avec un produit de contrôle de l'infection de niveau intermédiaire selon les directives régionales / nationales.

Effets indésirables – Signalement :
Si vous avez connaissance d'un effet indésirable, d'une réaction ou d'un événement similaire lié à l'utilisation de ce produit, y compris ceux qui ne sont pas mentionnés dans le présent mode d'emploi, veuillez les signaler directement par le biais du système de vigilance approprié, en sélectionnant l'autorité compétente de votre pays accessible par le lien suivant :
https://ec.europa.eu/growth/sectors/medical-devices/contacts_en
ainsi qu'à notre système de vigilance interne : vigilance@gc.dental
Vous contribuerez ainsi à améliorer la sécurité de ce produit.

Dernière mise à jour: 10/2024

Antes de usar, lea detalladamente las instrucciones de uso. ES

AROMA FINE PLUS
MATERIAL DE IMPRESIÓN DE ALGINATO

Para uso exclusivo de un profesional de la odontología en las indicaciones de uso.

INDICACIONES PARA USO
Impresiones preliminares. Impresiones para la fabricación de:
- modelos para incrustaciones, onlays, coronas y puentes temporales
- modelos ortodónticos
- modelos de studio

CONTRAINDICACIONES
Evite el uso de este producto en pacientes con alergias conocidas al material de impresión de alginato.

INSTRUCCIONES DE USO
Características al mezclarse con agua destilada (23°C/73°F) o agua desionizada (23°C/73°F) y a temperatura ambiente (23°C/73°F)

	Fraguado Normal	Fraguado Rápido
Tiempo de mezcla (seg.)	20-30"	20-30"
Tiempo de trabajo (min., seg.)	1'30"	1'10"
Tiempo de fraguado inicial (min., seg.)	2'20"	1'40"
Tiempo mínimo en boca (min., seg.)	2'00"	1'30"

1. Desapelmace bien el polvo antes de cada uso. Tome la cantidad necesaria de polvo y agua. La proporción estándar de polvo a agua es 1 cucharada (8.4 g) de polvo y 1/2 taza (20 mL) de agua (Fig. 1).
2. Mezcle durante 20-30 segundos. Cargue la cubeta con el material mezclado (Fig. 2).
3. Coloque la cubeta cargada en la boca. Consulte la tabla anterior para los tiempos de trabajo recomendados (Fig. 3).
4. Espere a que el material fragüe. Consulte la tabla anterior para el tiempo mínimo en boca.
5. Retire la impresión y enjuague bajo agua corriente (Fig. 4).

Nota:
a) Las temperaturas más altas del agua de mezcla reducirán el tiempo de fraguado inicial y el tiempo de trabajo. Las variaciones en la dureza del agua pueden influir en el tiempo de fraguado inicial y el tiempo de trabajo.
b) La proporción alta de polvo a agua reducirá el tiempo de fraguado inicial y afectará la fluidez y otras propiedades físicas. Por lo tanto, la proporción de polvo a agua debe usarse según la proporción estándar de polvo a agua.

FABRICACIÓN DEL MODELO
1. Retire el exceso de agua antes de verter la escayola. Para obtener el resultado más preciso, vierta la escayola inmediatamente después de enjuagar (Fig. 5).
2. Vierta la escayola dentro de las 24 horas después de tomar la impresión. Si la impresión no puede ser vertida inmediatamente, envuélvala en una toalla de papel húmeda o guarde la impresión húmeda en una bolsa de plástico herméticamente sellada. No almacenar en agua.

Para la escayola, se recomiendan productos que cumplan con la norma ISO 6873 (por ejemplo, Tipo 4: GC FUJIROCK™ EP).

ALMACENAMIENTO
Para un rendimiento óptimo, se recomienda almacenar en un lugar fresco y seco, en un recipiente bien cerrado (4-25°C) (39.2-77.0°F).

ENVASES
- Fraguado Normal
  1000 g, 500 g
- Fraguado Rápido
  1000 g, 500 g

(Todos los tipos de envases pueden no estar disponibles en todos los países)

PRECAUCIÓN
1. En caso de contacto del material o la mezcla con los ojos, enjuague inmediatamente con agua y busque atención médica.
2. Al usar el material, use una mascarilla para evitar inhalar el polvo.
3. Después de abrir, transfiera el contenido a un recipiente de uso exclusivo para el material.
4. No mezcle con ningún otro producto.
5. El método de desinfección recomendado es remojar en una solución de hipoclorito de sodio al 0.5% durante 15 minutos. Consulte las instrucciones de uso del fabricante correspondiente.
6. En raras ocasiones, el producto puede causar sensibilidad en algunas personas. Si se experimenta alguna de estas reacciones, suspenda el uso del producto y consulte a un médico.
7. El equipo de protección personal (EPP) como guantes, mascarillas y gafas de seguridad debe usarse siempre.

Algunos de los productos a los que se hace referencia en las presentes instrucciones de uso pueden estar clasificados como peligrosos según el GHS.
Familiarícese siempre con las hojas de datos de seguridad disponibles en https://www.gc.dental/europe. También puede solicitarlas a su proveedor.

LIMPIEZA Y DESINFECCIÓN
SISTEMA DE UTILIZACIÓN MULTI-USOS: para evitar la contaminación cruzada entre pacientes, este dispositivo requiere la desinfección de nivel medio. Inmediatamente después de su uso inspeccione el dispositivo compruebe si la etiqueta está dañada. Deseche el dispositivo si está dañado.

NO SUMERJA. Limpiar a fondo el dispositivo para prevenir el secado y la acumulación de contaminantes. Desinfectar con un producto de control de la infección de la salud de calidad registrada de nivel medio según las directrices regionales / nacionales.

Efectos no deseados - Notificación:
Si tiene conocimiento de cualquier tipo de efecto no deseado, reacción o sucesos similares experimentados por el uso de este producto, incluidos los que no figuran en estas instrucciones de uso, notifíquelo directamente a través del sistema de vigilancia correspondiente, seleccionando la autoridad competente de su país accesible a través del siguiente enlace:
https://ec.europa.eu/growth/sectors/medical-devices/contacts_en
así como a nuestro sistema de vigilancia interno: vigilance@gc.dental
De esta manera contribuirá a mejorar la seguridad de este producto.

Última revision: 10/2024

Leggere attentamente le istruzioni prima dell'uso. IT

AROMA FINE PLUS
MATERIALE DA IMPRONTA IN ALGINATO

professionale odontoiatrico correlato alle corrette indicazioni cliniche.

INDICAZIONI D'USO
Impronte preliminari. Impronte per la realizzazione di:
- modelli per intarsi, onlay, corone e ponti provvisori
- modelli ortodontici
- modelli studio

CONTROINDICAZIONI
Evitare l'uso di questo prodotto in pazienti con allergie note al materiale da impronta a base di alginato.

INDICAZIONI PER L'USO
Caratteristiche se miscelato in acqua distillata (23°C/73°F) o acqua deionizzata (23°C/73°F) e a temperatura ambiente (23°C/73°F)

	Set normale	Set veloce
Tempo di miscelazione (Sek.)	20-30"	20-30"
Tempo di lavorazione (Min.m Sek.)	1'30"	1'10"
Tempo di presa (Min., Sek.)	2'20"	1'40"
Tempo minimo di permanenza intraorale (Min., Sek.)	2'00"	1'30"

1. Sciogliere bene la polvere prima di ogni utilizzo. Prelevare la quantità necessaria di polvere e acqua. Il rapporto standard polvere-acqua è di 1 cucchiaio (8,4 g) di polvere e 1/2 bicchiere (20 mL) di acqua (Fig. 1).
2. Mescolare per 20-30 secondi. Caricare il porta impronta con il materiale miscelato (Fig. 2).
3. Posizionare in bocca il porta impronte caricato con il materiale. Fare riferimento alla tabella precedente per i tempi di lavoro consigliati (Fig. 3).
4. Attendere la presa del materiale. Fare riferimento alla tabella precedente per il tempo minimo di permanenza in bocca.
5. Rimuovere l'impronta e sciacquare con acqua corrente (Fig. 4).

Nota:
a) temperature più elevate dell'acqua usata nella miscelazione riducono il tempo di indurimento iniziale e il tempo di lavorazione. Variazioni nella durezza dell'acqua possono influenzare il tempo di presa iniziale e il tempo di lavorazione.
b) Un elevato rapporto polvere-acqua riduce il tempo di indurimento iniziale e influisce sulla fluidità e su altre proprietà fisiche. Pertanto, il rapporto polvere-acqua dovrebbe essere utilizzato in base al rapporto polvere-acqua standard.

FABBRICAZIONE DEL MODELLO
1. Rimuovere l'acqua in eccesso prima di versare il gesso dentale o altro materiale da sviluppo. Per ottenere un risultato più accurato, versare la polvere di gesso subito dopo il risciacquo (Fig. 5).
2. Sviluppare il modello in gesso entro 24 ore dalla presa dell'impronta. Se l'impronta non può essere colata immediatamente, avvolgere l'impronta in un panno di carta umido o conservare l'impronta umida in un sacchetto di plastica ben chiuso. Non conservare in acqua. Per i materiali dedicati allo sviluppo dei modelli, si consigliano prodotti conformi alla norma ISO 6873 (ad esempio, tipo 4: GC FUJIROCK™ EP).

CONSERVAZIONE
Per ottenere prestazioni ottimali, conservare in un luogo fresco e asciutto, in un contenitore ben chiuso (4-25°C) (39,2-77,0°F).

CONFEZIONI
- Set normale
  1000 g, 500 g
- Set rapido
  1000 g, 500 g

(Tutti i tipi di confezione potrebbero non essere disponibili in tutti i Paesi)

ATTENZIONE
1. In caso di contatto del materiale o della miscela con gli occhi, lavare immediatamente con acqua e consultare un medico.
2. Quando si utilizza il materiale, indossare una maschera antipolvere per evitare di inalare la polvere.
3. Dopo l'apertura, trasferire il contenuto in un contenitore per uso esclusivo del materiale.
4. Non mescolare con altri prodotti.
5. Il metodo di disinfezione consigliato è l'immersione in una soluzione di ipoclorito di sodio allo 0,5% per 15 minuti. Consultare le istruzioni per l'uso del rispettivo produttore.
6. In rari casi, il prodotto può causare sensibilità in alcune persone. Se si verificano reazioni di questo tipo, interrompere l'uso del prodotto e consultare un medico.
7. I dispositivi di protezione individuale (DPI), come guanti, maschere facciali e occhiali di sicurezza, devono essere sempre indossati.

Alcuni prodotti a cui si fa riferimento nelle presenti IFU possono essere classificati come pericolosi secondo GHS.
Familiarizzare sempre con le schede di sicurezza disponibili su: https://www.gc.dental/europe.
Esse, possono anche essere ottenute anche dal vostro fornitore.

PULIZIA E DISINFEZIONE
SISTEMI DI EROGAZIONE MULTIUSO: Per evitare contaminazione crociata fra i pazienti, le bottiglie e i misurini richiedono una disinfezione di medio livello.
Immediatamente dopo l'uso ispezionare se le bottiglie, i misurini e l'etichetta sono deteriorati. Gettare se danneggiati.

NON IMMERGERE. Pulire con cura le bottiglie e i misurini per prevenire l'essicazione e l'accumulo di contaminanti.
Disinfettare con un prodotto di presidio sanitario per il controllo dell'infezione di medio livello in conformità con le line guide regionali/nazionali.

Effetti indesiderati - Segnalazione:
Se si viene a conoscenza di qualsiasi tipo di effetto indesiderato, reazione o eventi simili derivanti dall'uso di questo prodotto, compresi quelli non elencati in queste istruzioni per l'uso, segnalarli direttamente attraverso il sistema di vigilanza pertinente, selezionando l'autorità competente del tuo paese accessibile al seguente link:
https://ec.europa.eu/growth/sectors/medical-devices/contacts_en
nonché al nostro sistema di vigilanza interna: vigilance@gc.dental
In questo modo contribuirai a migliorare la sicurezza di questo prodotto.

Ultima revision: 10/2024

Lees voor gebruik zorgvuldig de gebruiksaanwijzing. NL

AROMA FINE PLUS
ALGINAAT AFDRUKMATERIAAL

Alleen te gebruiken in de vermelde gebruiksindicaties door tandheelkundig gekwalificeerden.

GEBRUIKSINDICATIES
Eerste afdrukken. Afdrukken voor de vervaardiging van:
- modellen voor tijdelijke inlays, onlays, kronen en bruggen
- orthodontische modellen
- studiemodellen

CONTRA-INDICATIES
Vermijd het gebruik van dit product bij patiënten met bekende allergieën voor alginaat afdrukmateriaal.

GEBRUIKSAANWIJZINGEN
Eigenschappen wanneer gemengd in gedestilleerd water (23°C/73°F) of gedeïoniseerd water (23°C/73°F) en bij kamertemperatuur (23°C/73°F)

	normaal uithardend	snel uithardend
Mengtijd (sec.)	20-30"	20-30"
Verwerkingstijd (min., sec.)	1'30"	1'10"
Initiële uithardingstijd (min., sec.)	2'20"	1'40"
Minimale tijd in de mond (min., sec.)	2'00"	1'30"

1. Maak het poeder goed los voor elk gebruik. Neem de benodigde hoeveelheid poeder en water. De standaard verhouding tussen poeder en water is 1 lepel (8,4 g) poeder en 1/2 bekertje (20 ml) water (Fig. 1).
2. Meng gedurende 20-30 seconden. Doe het mengsel in de afdruklepel (Fig. 2).
3. Plaats de gevulde afdruklepel in de mond. Raadpleeg de bovenstaande tabel voor aanbevolen verwerkingstijden (Fig. 3).
4. Wacht tot het materiaal is uitgehard. Raadpleeg de bovenstaande tabel voor de minimale tijd in de mond.
5. Verwijder de afdruk en spoel af onder stromend kraanwater (Afb. 4).

Opmerking:
a) Hogere temperaturen van het mengwater verkorten de initiële uithardingstijd en de verwerkingstijd. Variaties in de waterhardheid kunnen de initiële uithardingstijd en de verwerkingstijd beïnvloeden.
b) Een hoge poeder-water verhouding zal de initiële uithardingstijd verkorten en de vloeibaarheid en andere fysische eigenschappen beïnvloeden. Daarom moet de poeder-waterverhouding worden gebaseerd op de standaard poeder-waterverhouding.

MODELVERVAARDIGING
1. Verwijder overtollig water voor het gieten van het dentaalgips. Voor het meest nauwkeurige resultaat giet je het dentaalgips direct na het spoelen (Fig. 5).
2. Giet het dentaalgips binnen 24 uur na het nemen van de afdruk. Als de afdruk niet onmiddellijk kan worden uitgegoten, wikkel de afdruk dan in een vochtig papieren doekje of bewaar de vochtige afdruk in een goed afgesloten plastic zak. Niet in water bewaren.

Als dentaalgips worden producten aanbevolen die voldoen aan ISO 6873 (bijv. Type 4: GC FUJIROCK™ EP).

OPSLAG
Voor optimale prestaties is koel en droog bewaren in een goed afgesloten verpakking (4-25°C) aanbevolen.

VERPAKKINGEN
- Normaal uithardend
  1000 g, 500 g
- Snel uithardend
  1000 g, 500 g

(Mogelijk zijn niet alle verpakkingen in alle landen verkrijgbaar)

LET OP
1. In geval van contact van materiaal of mengsel met de ogen, onmiddellijk spoelen met water en medische hulp inroepen.
2. Draag tijdens het gebruik van het materiaal een stofmasker om inademing van poeder te voorkomen.
3. Breng de inhoud na opening over in een container die uitsluitend bestemd is voor gebruik van het materiaal.
4. Niet mengen met andere producten.
5. De aanbevolen desinfectiemethode is om 15 minuten onder te dompelen in een 0,5% natriumhypochlorietoplossing. Raadpleeg de gebruiksaanwijzing van de betreffende fabrikant.
6. In zeldzame gevallen kan het product bij sommige mensen gevoeligheid veroorzaken. Als dergelijke reacties optreden, stop dan met het gebruik van het product en raadpleeg een arts.
7. Persoonlijke beschermingsmiddelen (PBM) zoals handschoenen, gezichtsmaskers en veiligheidsbrillen moeten te alle tijde worden gedragen.

Sommige producten waarnaar in deze IFU wordt verwezen, kunnen volgens het GHS als gevaarlijk zijn geclassificeerd. Maak uzelf altijd vertrouwd met de veiligheidsinformatiebladen die beschikbaar zijn op: https://www.gc.dental/europe .
Ze zijn ook verkrijgbaar bij uw leverancier.

REINIGING EN DESINFECTIE
MULTI-TOEPASBARE DOSEERSYSTEMEN: Om kruisbesmetting tussen patiënten te voorkomen vereist dit product een mid-level desinfectie. Ilnspecteer het product en het etiket onmiddellijk na gebruik op verval. Gooi het product weg als het vervallen is.
NIET ONDERDOMPELEN. Reinig de verpakking grondig om het opdrogen en accumuleren van verontreinigingen te voorkomen. Desinfecteer met een medisch mid-level infectiecontroleproduct dat voldoet aan de regionale/ nationale richtlijnen.

Ongewenste effecten - Melding:
Als u zich bewust wordt van enig ongewenst effect, reactie of soortgelijke gebeurtenissen die u ondervindt door het gebruik van dit product, inclusief die welke niet in deze gebruiksaanwijzing worden genoemd, meld deze dan direct via het relevante meldsysteem, door de juiste autoriteit van uw land te selecteren die toegankelijk is via de volgende link:
https://ec.europa.eu/growth/sectors/medical-devices/contacts_en
en aan ons interne meldsysteem: vigilance@gc.dental
Op deze manier draagt u bij aan de verbetering van de veiligheid van dit product.

Laatst herzien: 10/2024

Læs brugsanvisningen omhyggeligt igennem før brug. DA

AROMA FINE PLUS
ALGINAT AFTRYKSMATERIALE

Udelukkende til benyttelse af tandlæger til beskrevne indikationer til anvendelse.

INDIKATIONER TIL ANVENDELSE
Indledende aftryk. Aftryk til fremstilling af:
- modeller til provisoriske inlays, onlays, kroner og broer
- ortodontiske modeller
- Studiemodeller

KONTRAINDIKATIONER
Undgå brugen af dette produkt til patienter med kendte allergier overfor alginat aftryksmateriale.

BRUGSVEJLEDNING
Karakteristika når produktet blandes i destilleret vand (23°C/73°F) eller deioniseret vand (23°C/73°F) og ved stuetemperatur (23°C/73°F)

	Normal afbinding	Hurtig afbinding
Blandetid (sec.)	20-30"	20-30"
Arbejdstid (min., sec.)	1'30"	1'10"
Initial afbindingstid (min., sec.)	2'20"	1'40"
Minimum tid i munden (min., sec.)	2'00"	1'30"

1. løsne pulveret grundigt før brug hver gang. Tag de nødvendige mængder af pulver og vand. Standard pulver/vand ratio er 1 ske (8,4 gram) pulver og ½ kop (20 ml) vand. (Fig.1).
2. Bland i 20-30 sekunder. Fyld aftryksskeen med det blandede materiale (Fig.2)
3. Placér den fyldte aftryksske i munden. Der henvises til tabellen ovenfor for anbefalede arbejdstider (Fig. 3)
4. Vent til materialet er afbundet. Der henvises til tabellen ovenfor for minimums tid i munden.
5. Fjern aftrykket og skyl det under rindende vandhane vand. (Fig.4)

Bemærk:
a) Jo højere temperaturen er på vandet ved blanding, jo kortere initial afbindings- og arbejdstid. Variationer i vandets hårdhed kan influere på den initiale afbindings- og arbejdstid.
b) En højere pulver/vand ratio vil forkorte den initiale afbindingstid og have indflydelse på flydeevnen og andre fysiske egenskaber. Derfor skal pulver/vand ratio baseres ud fra standard pulver/vand ratio.

MODEL FREMSTILLING
1. Fjern overskudsvand før dental gips hældes i aftrykket. For det mest præcise resultat bør dental gipsen hældes i aftrykket straks efter skylningen af aftrykket.
2. Hæld dental gipsen i indenfor 24 timer efter aftrykket er blevet taget. Hvis aftrykket ikke kan udstøbes straks, pakkes aftrykket ind i våde papirhåndklæder og det fugtige aftryk opbevares i en lufttæt plasticpose. Opbevar ikke i vand. Det anbefales at bruge dental gips produkter der overholder ISO 6873 (f. eks.Type 4: GC FUJIROCK ™ EP)

OPBEVARING
For optimal ydeevne anbefales produktet opbevaret køligt og tørt i en lufttæt forseglet beholder (4-25°C) (39.2-77.0°F)

PAKNINGER
- Normal afbinding
  1000 g, 500 g.
- Hurtig afbinding
  1000g, 500 g.
(alle pakker er ikke nødvendigvis disponible i alle lande)

FORSIGTIGHED
1. Kommer materialet i kontakt med øjnene skylles straks med vand og lægehjælp opsøges.
2. Ved brug af materialet bør anvendes en støvmaske for at undgå at inhalere pulverstøv.
3. Efter åbning kommes materialet i en beholder, der kun bruges til dette materiale.
4. Bland ikke materialet med andre materialer.
5. Den anbefalede desinfektionsmetode er at nedsænke aftrykket i en 0,5% natriumhypoklorit opløsning i 15 minutter. Der henvises til de respektive brugsvejledninger for brug af desinfektionsprodukter.
6. I sjældne tilfælde kan produktet forårsage overfølsomhedsreaktioner hos nogle mennesker. Hvis dette forekommer, stoppes med brugen af produktet og der henvises til læge.
7. Personlige værnemidler såsom handsker, mundbind og beskyttelsesbriller skal altid bruges.

Nogle af de produkter der refereres til i brugsanvisningen, kan være klassificeret som skadelige ifølge GHS. Husk at hente sikkerhedsdatabladet på: https://www.gc.dental/europe.
Det kan også leveres af din leverandør.

RENGØRING OG DESINFEKTION
APPLICERINGSSYSTEM TIL FLERGANGSBRUG: For at undgå krydskontaminering mellem patienterne, skal flasker og måleenheder desinficeres på mellemniveau. Umiddelbart efter anvendelse inspiceres flasker,
måleenheder og mærkater for problemer. Defekte enheder skal kasseres.
MÅ IKKE LÆGGES I DESINFEKTIONSVÆSKER. Rengør flasker og måleenheder omhyggeligt, således at smudsrester ikke tørrer ind eller ophobes.
Desinficer på mellemniveau og følg de nationale retningslinjer for dette.

Uønskede virkninger - Rapportering:
Rapportering af allergiske reaktioner: Hvis du bliver opmærksom på nogen form for allergisk reaktion eller ubehag i forbindelse med brug af dette produkt, også reaktioner der ikke er beskrevet i brugsanvisningen, bedes du rapportere dette til de rette myndigheder. De kan findes her via følgende link:
https://ec.europa.eu/growth/sectors/medical-devices/contacts_en
Samt vores interne årvågenhedssystem: vigilance@gc.dental
På den måde kan du hjælpe til at forbedre sikkerheden ved produktet

Sidst revideret: 10/2024

Läs bruksanvisningen noggrant före användning. SV

AROMA FINE PLUS
AVTRYCKMATERIAL AV ALGINAT

Får endast användas av tandvårdspersonal enligt indikationerna för användning.

INDIKATIONER FÖR ANVÄNDNING
Alginat avtryck. Avtryck för tillverkning av:
- modeller för tillfälliga inlägg, onlays, kronor och broar
- ortodontiska modeller
- studiemodeller

KONTRAINDIKATIONER
Undvik att använda denna produkt på patienter med känd allergi mot alginatavtrycksmaterial.

BRUKSANVISNING
Egenskaper när de blandas i destillerat vatten (23°C/73°F) eller avjoniserat vatten (23°C/73°F) och under rumstemperatur (23°C/73°F)

	Normal härdning	Snabbhärdning
Blandingstid(sec.)	20-30"	20-30"
Arbetstid (min., sec.)	1'30"	1'10"
Initial härdningstid (min., sec.)	2'20"	1'40"
Minsta tid i munn (min., sec.)	2'00"	1'30"

1. Lös upp pulvret väl före varje användning. Ta den nödvändiga mängden pulver och vatten. Standardförhållandet mellan pulver och vatten är 1 skopa (8,4 g) pulver och 1/2 kopp (20 ml) vatten (fig. 1).
2. Blanda i 20-30 sekunder. Fyll skeden med det blandade materialet (fig. 2).
3. Placera den fyllda avtrycksskeden i munnen. Se tabellen ovan för rekommenderade arbetstider (fig. 3).
4. Vänta tills materialet har stelnat. Se tabellen ovan för minsta tid i munnen.
5. Ta bort avtrycket och skölj under rinnande kranvatten (fig. 4)

Notera:
a) Högre temperaturer på vattnet kommer att förkorta den initiala härdningstiden och arbetstiden. Variationer i vattnets hårdhet kan påverka den initiala härdningstiden och arbetstiden.
b) Det höga pulver-vattenförhållandet kommer att förkorta den initiala härdningstiden och påverka flytbarheten och andra fysikaliska egenskaper. Därför bör pulver-vattenförhållandet användas baserat på standard pulver-vattenförhållande.

MODELL TILLVERKNING
1. Ta bort överflödigt vatten innan du häller i gips. För det mest exakta resultatet, häll plåstret omedelbart efter sköljning (fig. 5).
2. Häll plåstret inom 24 timmar efter att avtrycket tagits. Om avtrycket inte går att slå upp omedelbart, slå in avtrycket i en våt pappershandduk eller förvara det våta avtrycket i en tättsluten plastpåse. Förvara inte i vatten. För gips rekommenderas produkter som överensstämmer med ISO 6873 (t.ex. Typ 4: GC FUJIROCK™ EP)

LAGRING
Rekommenderas för optimal prestanda, förvara på en sval, torr plats i en väl tillsluten behållare (4-25°C) (39,2-77,0°F).

FÖRPACKNING
- Normal härdning
  1000 g, 500 g
- Snabbhärdning
  1000g, 500g

(Alla förpackningstyper kanske inte är tillgängliga i alla länder)

ADVARSEL
1. Vid kontakt med material eller blandning i ögonen, skölj omedelbart med vatten och uppsök läkare.
2. När du använder materialet, använd en dammmask för att undvika att andas in pulverdamm.
3. Efter öppning överför du innehållet till en behållare som endast är avsedd att användas av materialet.
4. Blanda inte med andra produkter.
5. Den rekommenderade desinfektionsmetoden är att blötlägga i en 0,5 % natriumhypokloritlösning i 15 minuter. Se respektive tillverkares bruksanvisning.
6. I sällsynta fall kan produkten orsaka känslighet hos vissa personer. Om du upplever sådana reaktioner måste du sluta använda produkten och vända dig till en läkare.
7. Personlig skyddsutrustning (PPE) såsom handskar, mask och skyddsglasögon ska alltid användas.

Vissa produkter som hänvisas till i denna bruksanvisning kan klassificeras som farliga enligt GHS. Bekanta dig alltid med säkerhetsdatabladen som finns på: https://www.gc.dental/europe.
De kan även erhållas från din leverantör.

RENGÖRING OCH DESINFEKTION
APPLICERINGSSYSTEM FÖR FLERGÅNGSBRUK: För att undvika korskontaminering mellan patienter så fodrar dessa enheter desinfektion på mellannivå. Efter användning, inspektera omedelbart enheterna om kvalitetsförsämring av etiketterna. Ifall skador kan ses, byt ut enheterna.

SÄNK INTE NER. Rengör enheterna noggrant och torka dom ordentligt torr.
Tillse att ingen ackumulerad smuts finns kvar. Desinficera med en produkt som är klassad och registrerad i enlighet med regionala/nationella riktlinjer gällande desinfektion på mellannivå.

Oänskade effekter – Rapportering:
Om du blir medveten om någon form av oönskad effekt, reaktion eller liknande händelse som upplevts vid användning av denna produkt, inkusive de som inte anges i denna bruksanvisning, vänligen rapportera dem direkt via det relevanta vaksamhetssystemet genom att välja rätt myndighet i ditt land, tillgänglig via följande länk:
https://ec.europa.eu/growth/sectors/medical-devices/contacts_en
samt till vårt interna vaksamhetssystem: vigilance@gc.dental
På så sätt bidrar du till att förbättra säkerheten för denna produkt.

Senast reviderad: 10/2024

Antes de utilizar, leia cuidadosamente as instruções de utilização. PT

AROMA FINE PLUS
MATERIAL DE IMPRESSÃO DE ALGINATO

Para uso exclusivo de um profissional de odontologia conforme as indicações de uso.

INDICAÇÕES DE USO
Impressões preliminares. Impressões para a fabricação de:
- Modelos para incrustações, onlays, coroas e pontes temporárias
- Modelos ortodônticos
- Modelos de estudo

CONTRAINDICAÇÕES
Evite o uso deste produto em pacientes com alergias conhecidas ao material de impressão de alginato.

INSTRUÇÕES DE USO
Características ao misturar com água destilada (23°C/73°F) ou água desionizada (23°C/73°F) e à temperatura ambiente (23°C/73°F)

	Presa Normal	Presa Rápida
Tempo de mistura (seg.)	20-30"	20-30"
Tempo de trabalho (min., seg.)	1'30"	1'10"
Tempo de presa inicial (min., seg	2'20"	1'40"
Tempo mínimo na boca (min., seg.)	2'00"	1'30"

1. Agite bem o pó antes de cada uso. Pegue a quantidade necessária de pó e água. A proporção padrão de pó para água é 1 colher (8,4 g) de pó e 1/2 xícara (20 mL) de água (Fig. 1).
2. Misture por 20-30 segundos. Carregue a bandeja com o material misturado (Fig. 2).
3. Coloque a bandeja carregada na boca. Consulte a tabela acima para os tempos de trabalho recomendados (Fig. 3).
4. Aguarde o material para que ele endureça. Consulte a tabela acima para o tempo mínimo na boca.
5. Retire a impressão e enxágue sob água corrente (Fig. 4).

Nota:
a) Temperaturas mais altas da água de mistura reduzirão o tempo de presa inicial e o tempo de trabalho. Variações na dureza da água podem influenciar o tempo de presa inicial e o tempo de trabalho.
b). A alta proporção de pó para água reduzirá o tempo de presa inicial e afetará a fluidez e outras propriedades físicas. Portanto, a proporção de pó para água deve ser usada com base na proporção padrão de pó para água.

FABRICAÇÃO DO MODELO
Remova o excesso de água antes de despejar a pedra dental.
Para obter o resultado mais preciso, despeje a pedra dental imediatamente após o enxágue (Fig. 5).
Despeje a pedra dental dentro de 24 horas após a impressão.
Se a impressão não puder ser vertida imediatamente, envolva a impressão em uma toalha de papel úmida ou armazene a impressão úmida em um saco plástico bem fechado. Não armazene em água.
Para a pedra dental, são recomendados produtos que atendem à norma ISO 6873 (por exemplo, Tipo 4: GC FUJIROCK™ EP).

ARMAZENAMENTO
Para um desempenho ideal, armazene em um local fresco e seco, em um recipiente bem fechado (4-25°C) (39,2-77,0°F).

EMBALAGENS
- Presa Normal
  1000 g, 500 g
- Presa Rápida
  1000 g, 500 g

(Todos os tipos de embalagens podem não estar disponíveis em todos os países)

ATENÇÃO
1. Em caso de contato do material ou da mistura com os olhos, enxágue imediatamente com água e procure atendimento médico.
2. Ao utilizar o material, use uma máscara contra poeira para evitar a inalação de poeira do pó.
3. Após abrir, transfira o conteúdo para um recipiente de uso exclusivo para o material.
4. Não misture com nenhum outro produto.
5. O método de desinfecção recomendado é imergir em uma solução de hipoclorito de sódio a 0,5% por 15 minutos. Consulte as instruções de uso do fabricante correspondente.
6. Em casos raros, o produto pode causar sensibilidade em algumas pessoas. Se você experienciar tais reações, descontinue o uso do produto e consulte um médico.
7. Equipamento de Proteção Individual (EPI), como luvas, máscaras faciais e óculos de segurança, deve ser sempre usado.

Alguns produtos referidos nestas instruções de utilização podem ser classificados como perigosos de acordo com o GHS. Familiarize-se sempre com as fichas de dados de segurança disponíveis em: https://www.gc.dental/europe. Poderá ainda obtê-las junto do seu fornecedor.

LIMPEZA E DESINFEÇÃO
SISTEMAS DE DOSEAMENTO MULTIUSOS: Para evitar a contaminação cruzada entre pacientes, este dispositivo requer desinfeção de nível intermédio. Imediatamente
após a utilização, inspecione o dispositivo e o rótulo quanto a sinais de deterioração. Em caso de danos, elimine o dispositivo.

NÃO MERGULHE. Limpe minuciosamente o dispositivo para evitar a secagem e acumulação de contaminantes. Desinfete com um produto de controlo de infeções de grau médico registado e de nível intermédio, de acordo com as diretrizes regionais/nacionais.

Efeitos indesejados - Relatos:
Se tomar conhecimento de qualquer tipo de efeito, reação ou eventos similares indesejados, resultantes da utilização deste produto, incluindo aqueles não listados nestas instruções de utilização, comunique-os imediatamente através do sistema de vigilância relevante, selecionando a autoridade adequada do seu país, acessível através da seguinte ligação:
https://ec.europa.eu/growth/sectors/medical-devices/contacts_pt
Comunique-os também ao nosso sistema interno de vigilância: vigilance@gc.dental
Desta forma, vai contribuir para melhorar a segurança deste produto.

Última revisão: 10/2024

Πριν από τη χρήση παρακαλούμε διαβάστε προσεκτικά τις οδηγίες χρήσης. EL

AROMA FINE PLUS
ΑΛΓΙΝΙΚΟ ΑΠΟΤΥΠΩΤΙΚΟ ΥΛΙΚΟ

Για χρήση μόνο από επαγγελματία οδοντίατρο στις ενδείξεις χρήσης.

ΕΝΔΕΙΞΕΙΣ ΧΡΗΣΗΣ
Αρχικά αποτυπώματα. Αποτυπώματα για την κατασκευή:
- εκμαγείων για προσωρινά ένθετα, επένθετα, στεφάνες και γέφυρες
- ορθοδοντικά εκμαγεία
- εκμαγεία μελέτης

ΑΝΤΕΝΔΕΙΞΕΙΣ
Αποφύγετε τη χρήση του προϊόντος σε ασθενείς με γνωστή αλλεργία στο αλγινικό.

ΟΔΗΓΙΕΣ ΧΡΗΣΗΣ
Χαρακτηριστικά κατά την ανάμειξη με απεσταγμένο νερό (23°C/73°F) ή απιονισμένο νερό (23°C/73°F) και σε θερμοκρασία δωματίου (23°C/73°F)

	Κανονικός πολυμερισμός	Ταχύς πολυμερισμός
Χρόνος ανάμειξης (sec.)	20-30"	20-30"
Χρόνος εργασίας (min., sec.)	1'30"	1'10"
Χρόνος αρχικού πολυμερισμού (min., sec.)	2'20"	1'40"
Χρόνος ελάχιστης ενδοστοματικής παραμονής (min., sec.)	2'00"	1'30"

1. Ανακινήστε τη σκόνη μετά από κάθε χρήση. Δοσομετρήστε την κατάλληλη ποσότητα σκόνης και νερού. Η κανονική αναλογία δοσολογίας είναι 1 κουταλάκι σκόνη (8.4 g) και 1/2 ποτηράκι (20 mL) νερού (Εικ. 1).
2. Αναμείξτε για 20-30 δευτερόλεπτα. Γεμίστε το δισκάριο με το αναμεμειγμένο υλικό (Εικ. 2).
3. τοποθετήστε το δισκάριο στο στόμα. Αναφερθείτε στον παραπάνω πίνακα για τα προτεινόμενα χρονικά όρια εργασίας (Εικ. 3).
4. Περιμένετε για το υλικό να πολυμεριστεί. Αναφερθείτε στον παραπάνω πίνακα για τον ελάχιστο χρόνο ενδοστοματικής παραμονής.
5. Αφαιρέστε το αποτύπωμα και ξεπλύνετε κάτω από τρεχούμενο νερό (Εικ. 4).

Σημείωση:
a) Υψηλότερες θερμοκρασίες του νερού ανάμειξης θα μειώσουν τον αρχικό χρόνο πολυμερισμού και το χρόνο εργασίας. Διαφορές στη σκληρότητα του νερού μπορεί να επηρεάσουν τον αρχικό πολυμερισμό και το χρόνο εργασίας.
b) Η υψηλή αναλογία σκόνης-νερού θα μειώσει τον αρχικό χρόνο πολυμερισμού και θα επηρεάσει τη ρευστότητα και άλλες φυσικές ιδιότητες. Κατά συνέπεια η αναλογία σκόνης-νερού θα πρέπει να χρησιμοποιείται με βάση την βασική αναλογία σκόνης-νερού.

ΚΑΤΑΣΚΕΥΗ ΕΚΜΑΓΕΙΟΥ
1. Απομακρύνετε την περίσσεια νερού πριν από την ρίψη της γύψου. Για αποτέλεσμα μεγαλύτερης ακρίβειας ρίξτε τη γύψο αμέσως μετά το ξέπλυμα του αποτυπώματος (Εικ. 5).
2. Ρίξτε τη γύψο μέσα σε 24 ώρες μετά τη λήψη του αποτυπώματος. Αν το αποτύπωμα δεν μπορεί να ληφθεί αμέσως, τυλίξτε το σε υγρή πετσέτα ή φυλάξτε το υγρό αποτύπωμα σε αυστηρά κλειστή πλαστική σακούλα. Μην το φυλάξετε σε νερό.

Για γύψο, συστήνονται προϊόντα που ακολουθούν το ISO 6873 (π.χ. Τύπος 4: GC FUJIROCK™ EP)

ΦΥΛΑΞΗ
Για ιδανική εφαρμογή προτείνεται η φύλαξη σε δροσερό μέρος και σε ερμητικά κλειστό δοχείο φύλαξης (4-25°C) (39.2-77.0°F).

ΣΥΣΚΕΥΑΣΙΕΣ
- Κανονικός πολυμερισμός
  1000 g, 500 g
- Ταχύς πολυμερισμός
  1000 g, 500 g

('Ολες οι συσκευασίες μπορεί να μην διατίθενται σε όλες τις χώρες)

ΠΡΟΣΟΧΗ
1. Σε περίπτωση επαφής του υλικού ή του μείγματος με τους οφθαλμούς αμέσως ξεπλύνετε με άφθονο νερό και αναζητείστε ιατρική βοήθεια.
2. Όταν χρησιμοποιείτε το υλικό, φοράτε προστατευτική μάσκα για την αποφυγή εισπνοής της σκόνης του υλικού.
3. Μετά το άνοιγμα της συσκευασίας, μεταφέρετε το περιεχόμενο σε δοχείο φύλαξης για την αποκλειστική χρήση του υλικού.
4. Μην αναμείξετε με κάποιο άλλο προϊόν.
5. Η προτεινόμενη μέθοδος απολύμανσης είναι η εμβύθιση σε διάλυμα 0.5% υποχλωριώδες νατρίου για 15 λεπτά. Αναφερθείτε στις σχετικές οδηγίες του κατασκευαστή.
6. σε σπάνιες περιπτώσεις ο προϊόν μπορεί να προκαλέσει υπερευαισθησίας σε κάποια άτομα. Αν παρατηρηθούν τέτοιες αντιδράσεις διακόψτε τη χρήση του προϊόντος και αναζητείστε ιατρική συμβουλή.
7. Προσωπικός προστατευτικός εξοπλισμός (PPE) όπως γάντια, μάσκα και προστατευτικά γυαλιά θα πρέπει πάντα να χρησιμοποιούνται.

Για την Περίληψη της Ασφάλειας καιΟρισμένα προϊόντα που αναφέρονται στην παρούσα ΠΧΠ ενδέχεται να ταξινομηθούν ως επικίνδυνα σύμφωνα με το GHS. Να εξοικειωθείτε πάντα με τα δελτία
δεδομένων ασφαλείας που είναι διαθέσιμα στη διεύθυνση: https://www.gc.dental/europe.
Μπορείτε επίσης να τα προμηθευτείτε από τον προμηθευτή σας.

ΚΑΘΑΡΙΣΜΟΣ ΚΑΙ ΑΠΟΛΥΜΑΝΣΗ
ΣΥΣΤΗΜΑΤΑ ΠΟΛΛΑΠΛΗΣ ΕΦΑΡΜΟΓΗΣ: Για την αποφυγή διασταυρούμενης επιμόλυνσης μεταξύ των ασθενών αυτό το υλικό χρειάζεται μέτριου βαθμού απολύμανση.
ΜΗΝ ΕΜΒΑΠΤΙΖΕΤΕ ΤΟ ΑΠΟΤΥΠΩΜΑ. Καθαρίστε προσεκτικά το αποτύπωμα ώστε να αποφύγετε την ξήρανση και συσσώρευση υπολειμμάτων. Απολυμάνετε με ένα μέτριας βαρύτητας απολυμαντικό προϊόν σύμφωνα με τις τοπικές/ εθνικές οδηγίες.

Ανεπιθύμητες ενέργειες- Αναφορά:
Αν αισθανθείτε κάποιου είδους ανεπιθύμητη εκδήλωση, αντίδραση ή παρόμοια γεγονότα από τη χρήση του υλικού αυτού, συμπεριλαμβανομένων αυτών που δεν περιλαμβάνονται σε αυτές τις οδηγίες χρήσης, παρακαλούμε αναφέρετε τα άμεσα στο σύστημα καταγραφής ανεπιθύμητων ενεργειών, επιλέγοντας την κατάλληλη διοικητική αρχή της χώρας σας μέσα από τον ακόλουθο σύνδεσμο:
https://ec.europa.eu/growth/sectors/medical-devices/contacts_en
καθώς και στο εσωτερικό μας σύστημα επαγρύπνησης: vigilance@gc.dental
Με αυτόν τον τρόπο θα συμβάλλετε στη βελτίωση της ασφάλειας του προϊόντος.

Τελευταία αναθεώρηση κειμένου: 10/2024

Les bruksanvisningen nøye før bruk. NO

AROMA FINE PLUS
ALGINAT AVTRYKKSMATERIALE

Brukes kun av tannhelsepersonell ifølge anbefalte indikasjoner.

INDIKASJONER FOR BRUK
Alginat avtrykk. Avtrykk for fabrikasjon av:
- modeller for midlertidige innlegg, onlays, kroner og broer
- kjeveortopedisk modeller
- studiemodeller

KONTRAINDIKASJONER
Unngå bruk av dette produktet hos pasienter med kjent allergi mot alginatavtrykksmateriale.

BRUKSANVISNING Egenskaper når de blandes i destillert vann (23°C/73°F) eller avionisert vann (23°C/73°F) og under romtemperatur (23°C/73°F)

	Normalt herding	Hurtig herding
Blandetid (sek.)	20-30"	20-30"
Arbeidstid (min., sek.)	1'30"	1'10"
Initial herdetid (min., sek.)	2'20"	1'40"
Minimum tid i munn (min., sek.)	2'00"	1'30"

1. Løsne pulveret godt før hver bruk. Ta den nødvendige mengden pulver og vann. Standard pulver-vann-forhold er 1 skje (8,4 g) pulver og 1/2 kopp (20 ml) vann (fig. 1).
2. Bland i 20-30 sekunder. Fyll skjeen med det blandede materialet (fig. 2).
3. Plasser den fylte avtrykksskjeen i munnen. Se tabellen ovenfor for anbefalte arbeidstider (fig. 3).
4. Vent til avtrykket har stivnet. Se tabellen ovenfor for minimum tid i munnen.
5. Fjern avtrykket og skyll under rennende vann fra springen (fig. 4).

Merk:
a) Høyere temperaturer på vannet vil forkorte innledende herdetid og arbeidstid. Variasjoner i vannets hardhet kan påvirke innledende herdetid og arbeidstid.
b) Det høye pulver-vann-forholdet vil forkorte den innledende herdetiden og påvirke flytbarheten og andre fysiske egenskaper. Derfor bør pulver-vann-forholdet brukes basert på standard pulver-vann-forhold.

MODELLFABRIKASJON
1. Fjern overflødig vann før du heller i gips. For det mest nøyaktige resultatet, hell gipsen umiddelbart etter skylling (fig. 5).
2. Hell gipsen i innen 24 timer etter at avtrykket er tatt. Hvis avtrykket ikke kan slås opp umiddelbart, pakk avtrykket inn i et vått papirhåndkle eller oppbevar det våte avtrykket i en tett forseglet plastpose. Må ikke oppbevares i vann.

For gips anbefales produkter som samsvarer med ISO 6873 (f.eks. Type 4: GC FUJIROCK™ EP)

OPPBEVARING
Anbefalt for optimal ytelse, oppbevar på et kjølig, tørt sted, i en tett lukket beholder (4-25°C) (39,2-77,0°F).

PAKNING
- Normalt herding
  1000 g, 500 g
- Hurtig herding
  1000 g, 500 g

(Alle emballasjetyper er kanskje ikke tilgjengelige i alle land)

FORSIKTIGHETSREGLER
1. Ved kontakt med materiale eller mikstur med øyne, skyll umiddelbart med vann og søk legehjelp.
2. Når du bruker materialet, bruk en støvmaske for å unngå å puste inn pulverstøv.
3. Etter åpning overføres du innholdet til en beholder eksklusivt til bruk av materialet
4. Ikke bland med andre produkter.
5. Den anbefalte desinfeksjonsmetoden er å bløtlegge i en 0,5 % natriumhypoklorittløsning i 15 minutter. Se den respektive produsentens bruksanvisning.
6. I sjeldne tilfeller kan produktet forårsake følsomhet hos noen mennesker. Hvis du opplever slike reaksjoner, må du slutte å bruke produktet og henvise til lege.
7. Personlig verneutstyr (PPE) som hansker, munnbind og vernebriller skal alltid brukes.

Noen av produktene som er referert til i denne IFU kan være klassifisert som skadelige i henhold til GHS. Gjør deg alltid kjent med sikkerhetsdatabladene som er tilgjengelige hos: https://www.gc.dental/europe.
De kan også hentes fra din leverandør.

RENGJØRING OG DESINFISERING
APPLISERINGS SYSTEMER FOR FLERGANGSBRUK: Dette utstyret må desinfiseres på mellomnivå for å unngå kryssinfeksjon mellom pasienter. Inspiser utstyret og etiketten med tanke på forringelse umiddelbart etter bruk. Kast utstyret hvis det er skadet.

SKAL IKKE BLØTLEGGES. Rengjør utstyret grundig for å hindre uttørking og ansamling av smittestoffer. Desinfisere med et mellomnivå produkt som er godkjent for bruk i helsevesenet i overensstemmelse med regionale / nasjonale retningslinjer.

Uønskede bivirkninger-rapportering:
Hvis du blir gjort oppmerksom på uønskede effekter, reaksjoner eller lignende erfaringer ved bruk av dette produktet, inkludert de som ikke er ramset opp i bruksanvisningen, vennligst rapportert de direkte gjennom overvåkningssystemet, ved å velge riktig instans i ditt land ved å følge følgende link:
https://ec.europa.eu/growth/sectors/medical-devices/contacts_en
I tillegg til vårt interne overvåkningssystem: vigilance@gc.dental
På denne måten vil du bidra til å øke sikkerheten ved bruk av dette produktet.

Sist revidert: 10/2024

Lue ohjeet huolellisesti ennen käyttöä. FI

AROMA FINE PLUS
ALGINAATTIJÄLJENNÖSMATERIAALI

Vain hammaslääkärin käyttöön käyttöaiheiden mukaisesti.

INDIKAATIOT
Alustavat jäljennökset. Jäljennösten otto seuraaviin tarkoituksiin:
- väliaikaisten mallien valmistukseen inlay-, onlay-, kruunu- ja silta-töissä
- oikomismallit
- tutkimusmallit

KONTRAINDIKAATIOT
Vältä tuotteen käyttöä potilailla, joilla on tiedossa olevia allergioita alginaattijäljennösaineille.

KÄYTTÖOHJEET
Ominaisuudet, kun sekoitetaan tislattuun veteen (23°C/73°F) tai deionisoituun veteen (23°C/73°F) ja huoneenlämmössä (23°C/73°F)

	Normal set	Fast set
Sekoittamisaika (sek.)	20-30"	20-30"
Työskentelyaika (min., sek.)	1'30"	1'10"
Alkuasetusaika (min., sek.)	2'20"	1'40"
Minimiaika suussa (min., sek.)	2'00"	1'30"

1. Löysytä jauhe hyvin ennen jokaista käyttöä. Ota tarvittava määrä jauhetta ja vettä. Vakio jauhe-vesi -suhde on 1 lusikallinen (8,4 g) jauhetta ja 1/2 kuppia (20 mL) vettä (Kuva 1).
2. Sekoita 20-30 sekuntia. Täytä jäljennöslusikka sekoitetulla materiaalilla (Kuva 2).
3. Aseta täytetty jäljennöslusikka suuhun. Katso yllä olevasta taulukosta suositellut työskentelyajat (Kuva 3).
4. Odota, että materiaali kovettuu. Katso yllä olevasta taulukosta minimiaika suussa.
5. Poista jäljennös ja huuhtele juoksevan veden alla (Kuva 4).

Huom.
a) Korkeammat sekoitusveden lämpötilat lyhentävät alkuasetus- ja työskentelyaikaa. Veden kovuus saattaa vaikuttaa alkuasetus- ja työskentelyaikaan.
b) Korkea jauhe-vesi -suhde lyhentää alkuasetusajan ja vaikuttaa juoksevuuteen ja muihin fyysisiin ominaisuuksiin. Siksi jauhe-vesi -suhde tulisi pitää standardina.

KIPSIMALLIN VALMISTUS
Poista ylimääräinen vesi ennen kipsin kaatamista. Tarkimman tuloksen saamiseksi kaada kipsi heti huuhtelun jälkeen (Kuva 5). Kaada kipsi 24 tunnin kuluessa jäljennöksen ottamisesta. Jos mallia ei voida tehdä heti, kääri jäljennös kosteaan paperipyyhkeeseen tai säilytä se tiiviisti suljetussa muovipussissa. Älä säilytä vedessä.

Kipsiksi suositellaan tuotteita, jotka täyttävät ISO 6873 -vaatimukset (esim. Tyyppi 4: GC FUJIROCK™ EP).

SÄILYTYS
Käyttövarmuuden takaamiseksi suosittelemme säilytystä viileässä, kuivassa paikassa, tiiviisti suljetussa astiassa (4-25°C) (39.2-77.0°F).

PAKKAUKSET
- Normal set
  1000 g, 500 g
- Fast set
  1000 g, 500 g

(Kaikkia pakkaustyyppejä ei välttämättä ole saatavilla kaikissa maissa)

VAROITUS
1. Jos materiaalia tai seosta joutuu silmiin, huuhtele välittömästi vedellä ja hakeudu lääkärin hoitoon.
2. Käytä materiaalia käsitellessäsi pölysuojainta välttääksesi jauhepölyn hengittämistä.
3. Avaamisen jälkeen siirrä sisältö säiliöön, joka on varattu yksinomaan tälle materiaalille.
4. Älä sekoita muiden tuotteiden kanssa.
5. Suositeltu desinfiointimenetelmä on liottaa 0,5 % natriumhypokloriittiliuoksessa 15 minuutin ajan. Katso valmistajan käyttöohjeet.
6. Harvinaisissa tapauksissa tuote saattaa aiheuttaa herkkyyttä joillekin ihmisille. Jos tällaista reaktiota ilmenee, lopeta tuotteen käyttö ja ota yhteys lääkäriin.
7. Henkilökohtaisia suojaimia (PPE) kuten hansikkaita, kasvosuojainta ja suojalaseja tulee aina käyttää.

Jotkin tässä käyttöohjeessa mainitut tuotteet saatetaan GHS-järjestelmässä luokitella vaarallisiksi.
Tutustu aina käyttöturvallisuustiedotteisiin osoitteessa https://www.gc.dental/europe Käyttöturvallisuustiedotteet ovat saatavilla myös jälleenmyyjiltä.

PUHDISTUS JA DESINFIOINTI
USEAAN KERTAAN KÄYTETTÄVÄT ANNOSTELIJAT: Annostelija on desinfioitava keskitason vaatimuksia noudattaen, jotta vältytään ristikontaminaatiolta potilaiden välillä. Tarkista välineet ja etiketit vaurioiden varalta heti käytön jälkeen. Vahingoittuneet välineet on hävitettävä.

ÄLÄ UPOTA NESTEESEEN. Pese annostelija huolellisesti välttääksesi kuivumista ja liian kertymistä laitteeseen. Käytä terveydenhoidossa hyväksyttyä keskivahvaa desinfiointiainetta paikallisten/kansallisten ohjeiden mukaisesti.

Epäillyistä haittavaikutuksista ilmoittaminen:
Jos saat tietää, että tämän tuotteen käytön yhteydessä on esiintynyt ei-toivottuja vaikutuksia tai reaktioita tai vastaavia tapahtumia, myös sellaisia, joita ei tässä ohjeessa ole lueteltu, ilmoita niistä oman asuinmaasi viranomaisille kansallisen ilmoitusjärjestelmän kautta (ks. linkki) https://ec.europa.eu/growth/sectors/medical-devices/contacts_en
sekä sisäiseen ilmoitusjärjestelmäämme osoitteeseen vigilance@gc.dental
Näin autat meitä parantamaan tämän tuotteen turvallisuutta.

Viimeisin versio: 10/2024

Преди употреба, внимателно прочетете инструкциите за употреба. BG

AROMA FINE PLUS
АЛГИНАТЕН ОТПЕЧАТЪЧЕН МАТЕРИАЛ

Да се използва само от дентални лекари, спазвайки инструкциите за употреба.

ИНДИКАЦИИ ЗА УПОТРЕБА
Предварителни отпечатъци. Отпечатъци за изработката на:
- модели за временни инлеи, онлеи, корони и мостове
- ортодонтски модели
- модели за проучвания

КОНТРАИНДИКАЦИИ
Избягвайте употребата на този продукт при пациенти с известни алергии към алгинатен отпечатъчен материал.

УКАЗАНИЯ ЗА УПОТРЕБА
Характеристики при смесване в дестилирана вода (23°C/73°F) или дейонизирана вода (23°C/73°F) и при стайна температура (23°C/73°F)

	Нормален комплект	Бърз комплект
Време за смесване (сек.)	20-30"	20-30"
Работно време (мин., сек.	1'30"	1'10"
Време за първоначално втвърдяване (мин., сек.)	2'20"	1'40"
Минимално време в устата (мин., сек.)	2'00"	1'30"

1. Разхлабете пудрата добре преди всяка употреба. Вземете необходимото количество прах и вода. Стандартното съотношение прах-вода е 1 лъжица (8,4 g) прах и 1/2 чаша (20 mL) вода (фиг. 1).
2. Смесете за 20-30 секунди. Заредете тавата със смесения материал (фиг. 2).
3. Поставете заредената тава в устата. Вижте таблицата по-горе за препоръчителните работни часове (фиг. 3).
4. Изчакайте материала да стегне. Вижте таблицата по-горе за минималното време в устата.
5. Отстранете отпечатъка и го изплакнете под течаща чешмяна вода (фиг. 4).

Забележка:
a) По-високите температури на водата за смесване ще съкратят първоначалното време за втвърдяване и работното време. Промените в твърдостта на водата могат да повлияят на първоначалното време за настройка и работното време.
b) Високото съотношение прах-вода ще съкрати първоначалното време за втвърдяване и ще повлияе на течливостта и други физични свойства. Следователно съотношението прах-вода трябва да се използва въз основа на стандартното съотношение прах-вода.

ИЗРАБОТКА НА МОДЕЛ
1. Отстранете излишната вода, преди да излеете гипса. За най-точен резултат изсипете гипса веднага след изплакване (фиг. 5).
2. Изсипете гипса в рамките на 24 часа след вземане на отпечатъка. Ако отпечатъкът не може да се излее веднага, увийте отпечатъка в мокра хартиена кърпа или съхранявайте мокрия отпечатък в плътно затворен найлонов плик. Да не се съхранява във вода.

За гипс се препоръчват продукти, които отговарят на ISO 6873 (напр. Тип 4: GC FUJIROCK™ EP)

СЪХРАНЕНИЕ
Препоръчва се за оптимална работа, съхранявайте на хладно и сухо място, в плътно затворен контейнер (4-25°C) (39,2-77,0°F).

ОПАКОВКА
- Нормален комплект
  1000 гр., 500 гр
- Бърз комплект
  1000 гр., 500 гр

(Всички видове опаковки може да не са налични във всички страни)

ВНИМАНИЕ
1. В случай на контакт на материал или смес с очите, незабавно изплакнете с вода и потърсете медицинска помощ.
2. Когато използвате материала, носете маска за прах, за да избегнете вдишване на прах.
3. След отваряне прехвърлете съдържанието в контейнер за изключително използване на материала.
4. Не смесвайте с други продукти.
5. Препоръчителният метод за дезинфекция е накисване в 0,5% разтвор на натриев хипохлорит за 15 минути. Обърнете се към инструкциите на съответния производител за употреба.
6. В редки случаи продуктът може да предизвика чувствителност при някои хора. Ако се появят подобни реакции, преустановете употребата на продукта и се обърнете към лекар.
7. Винаги трябва да се носят лични предпазни средства (ЛПС), като ръкавици, маски за лице и предпазни очила.

За Резюме Някои продукти, посочени в настоящия ИЗУ, могат да бъдат класифицирани като опасни според GHS. Винаги се запознавайте с информационните листове за безопасност, налични на: https://www.gc.dental/europe
Те могат да бъдат получени и от вашия доставчик.

ПОЧИСТВАНЕ И ДЕЗИНФЕКЦИЯ
СИСТЕМИ ЗА МНОГОКРАТНА УПОТРЕБА: За да се избегне кръстосано замърсяване между пациентите, това устройство изисква дезинфекция на средно ниво. Веднага след употреба проверете устройството и етикета за повреда. Изхвърлете устройството, ако е повредено.

Дезинфекцирайте с регистриран продукт за контрол на инфекциите от средно ниво на здравеопазване съгласно регионални/национални указания.

Нежелани реакции - Докладване:
Ако разберете за какъвто и да е вид нежелан ефект, реакция или подобни събития, възникнали при употребата на този продукт, включително тези, които не са изброени в тази инструкция за употреба, моля, докладвайте ги директно чрез съответната система за бдителност, като изберете подходящия орган във вашата страна достъпен чрез следния линк:
https://ec.europa.eu/growth/sectors/medical-devices/contacts_en
както и към нашата вътрешна система за бдителност: vigilance@gc.dental
По този начин ще допринесете за подобряване на безопасността на този продукт.

Последна редакция: 10/2024

Před použitím si pečlivě přečtěte návod k použití. CS

AROMA FINE PLUS
ALGINÁTOVÝ OTISKOVACÍ MATERIÁL

Určeno výhradně k použití ve stomatologické praxi v doporučených indikacích.

INDIKACE K POUŽITÍ
- Předběžné otiskování. Otisky pro zhotovení:
- modelů pro dočasné inlaye, onlaye, korunky a můstky
- orthodontické modely
- studijní modely

KONTRAINDIKACE
Vyhněte se použití tohoto produktu u pacientů se známými alergiemi na alginátový otiskovací materiál.

NÁVOD K POUŽITÍ
Vlastnosti při smíchání s destilovanou vodou (23 °C/73 °F) nebo deionizovanou vodou (23 °C/73 °F) a
při pokojové teplotě (23 °C/73 °F)

	Normal set	Fast set
Doba míchání (s)	20-30"	20-30"
Pracovní doba (min., s)	1'30"	1'10"
Počáteční doba tuhnutí (min., sec.)	2'20"	1'40"
Minimální doba v ústech (min., sec.)	2'00"	1'30"

1. Před každým použitím prášek dobře uvolněte. Vezměte potřebné množství prášku a vody. Standardní poměr prášku a vody je 1 lžíce (8,4 g) prášku a 1/2 šálku (20 ml) vody (obr. 1).
2. Míchejte 20-30 sekund. Naplňte zásobník smíchaným materiálem (obr. 2).
3. Vložte naplněnou otiskovací lžičku do úst. Doporučené pracovní doby jsou uvedeny ve výše uvedené tabulce (obr. 3).
4. Počkejte, až materiál ztuhne. Minimální doba v ústech je uvedena ve výše uvedené tabulce.
5. Odstraňte otisk a opláchněte pod tekoucí vodou z vodovodu (obr. 4).

Poznámka:
a) Vyšší teploty vody použité k míchání zkrátí počáteční dobu tuhnutí a pracovní dobu.
Kolísání tvrdosti vody může ovlivnit počáteční dobu tuhnutí a pracovní dobu.
b) Vysoký poměr prášku a vody zkrátí počáteční dobu tuhnutí a ovlivní tekutost a další fyzikální vlastnosti. Proto by měl být poměr prášek-voda použit na základě standardního poměru prášek-voda.

VÝROBA MODELU
1. Před nalitím sádry odstraňte přebytečnou vodu. Pro co nejpřesnější výsledek nalijte sádru ihned po opláchnutí (obr. 5).
2. Otisek odlijte sádrou do 24 hodin po pořízení. Nelze-li otisk ihned odlít, zabalte jej do vlhké papírové utěrky nebo jej uložte do těsně uzavřeného plastového sáčku. Neskladujte ve vodě.

Pro sádru se doporučují přípravky, které splňují normu ISO 6873 (např. Typ 4: GC FUJIROCK™ EP)

SKLADOVÁNÍ
Doporučeno pro optimální výkon, skladujte na chladném a suchém místě v těsně uzavřené nádobě (4-25 °C) (39.2-77.0 °F).

BALENÍ
- Normal set
  1000 g, 500 g
- Fast set
  1000 g, 500 g

(Všechny typy balení nemusí být dostupné ve všech zemích)

UPOZORNĚNÍ
1. V případě kontaktu materiálu nebo směsi s očima okamžitě vypláchněte vodou a vyhledejte lékařskou pomoc.
2. Při používání materiálu noste protiprachovou masku, abyste zabránili vdechování prachu.
3. Po otevření přeneste obsah do nádoby pro výhradní použití materiálu.
4. Nemíchejte s žádným jiným produktem.
5. Doporučenou dezinfekční metodou je namočení do 0,5% roztoku chlornanu sodného po dobu 15 minut. Řiďte se návodem k použití příslušného výrobce.
6. Ve vzácných případech může přípravek u některých lidí způsobit citlivost. Pokud se vyskytnou takové reakce, přestaňte produkt používat a poraďte se s lékařem.
7. Vždy je třeba nosit osobní ochranné prostředky (OOP), jako jsou rukavice, obličejové masky a ochranné brýle.

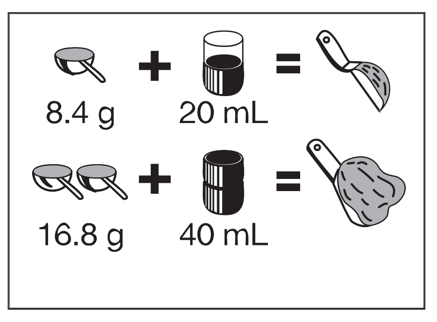

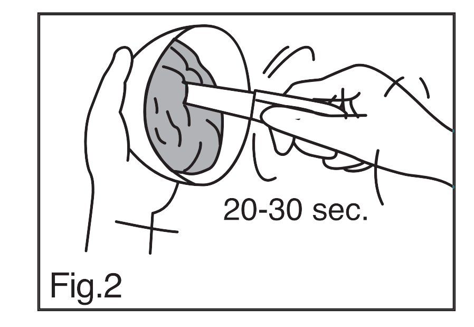

Fig.2

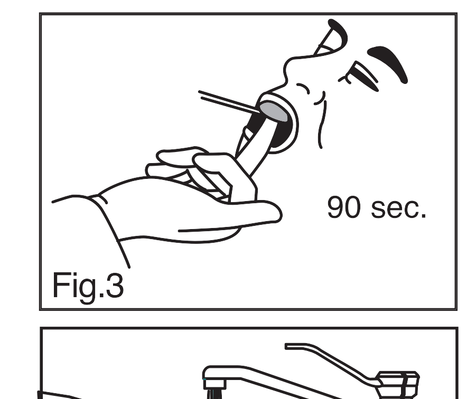

Fig.3

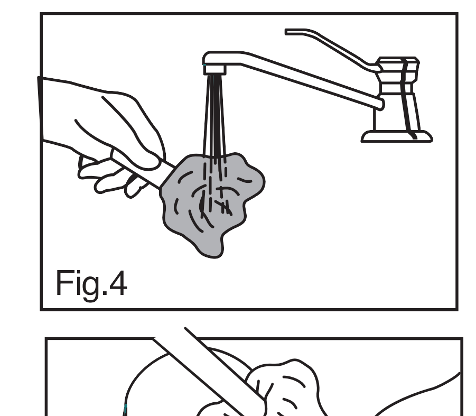
Fig.4

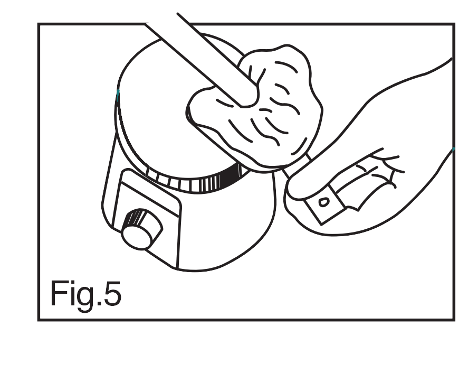
Fig.5

Některé výrobky, zmiňované v tomto návodu k použití, mohou být dle GHS klasifikovány jako nebezpečné. Vždy se seznamte s bezpečnostními listy, které jsou dostupné na adrese: https://www.gc.dental/europe
Můžete je také získat u svého dodavatele

ČIŠTĚNÍ A DEZINFEKCE
VÍCEÚČELOVÉ DODÁVACÍ SYSTÉMY: Aby se zabránilo křížové kontaminaci mezi pacienty, vyžaduje toto zařízení střední úroveň dezinfekce. Ihned po použití zkontrolujte zařízení a štítek, zda nejsou poškozeny. V případě poškození zařízení zlikvidujte.

NEPONOŘUJTE. Důkladně vyčistěte zařízení, abyste zabránili vysychání a hromadění nečistot. Dezinfikujte pomocí registrovaného zdravotnického prostředku pro kontrolu infekcí střední úrovně podle regionálních/národních směrnic.

Hlášení nežádoucích účinků:
pokud obdržíte upozornění o jakémkoli nežádoucím účinku, reakci či podobných událostech, které jsou spojeny s používáním tohoto přípravku, a to včetně těch, které nejsou uvedeny v tomto návodu k použití, oznamte to přímo prostřednictvím příslušného systému hlášení nežádoucích účinků patřičnému úřadu ve vaší zemi, který je přístupný v následujícím odkazu:
https://ec.europa.eu/growth/sectors/medical-devices/contacts_en
stejně jako našemu systému hlášení nežádoucích událostí: vigilance@gc.dental
Tímto způsobem přispějete ke zvýšení bezpečnosti tohoto produktu.

Datum poslední revize: 10/2024

Prije uporabe pažljivo pročitati upute za uporabu. HR

AROMA FINE PLUS
ALGINATNI OTISNI MATERIJAL

Samo za stručnu dentalnu uporabu u navedenim indikacijama.

INDIKACIJE ZA UPORABU
Prvi otisci, otisci za izradu:
- modela za privremene inleje, onleje, krunice i mostove
- modela za ortodonciju
- studijskih modela

KONTRAINDIKACIJE
Izbjegavati uporabu ovog proizvoda kod pacijenata alergičnih na alginatne otisne materijale.

UPUTE ZA UPORABU
Svojstva materijala zamiješanog u destiliranoj vodi (23°C) ili deioniziranoj vodi (23°C) na sobnoj temperaturi (23°C)

	Normalno stvrdnjavanje	Brzo stvrdnjavanje
Stvrdnjavanje	20-30″	20-30″
Vrijeme miješanja (sek.)	1’30″	1’10″
Vrijeme rada (min., sek.)	2’20″	1’40″
Minimalno vrijeme u ustima (min., sek.)	2’00″	1’30″

1. Prije svake uporabe dobro protresti prah. Uzeti potrebnu količinu praha i vode. Standardni omjer praha i vode je 1 žlica (8,4 g) praha i 1/2 šalice (20 ml) vode (slika 1).
2. Miješati 20-30 sekundi. Napuniti otisnu žlicu zamiješanim materijalom (slika 2).
3. Postaviti napunjenu žlicu u usta. Pridržavati se preporučenog vremena rada navedenog u gornjoj tablici (slika 3).
4. Pričekati da se materijal stvrdne. Pridržavati se minimalnog vremena držanja materijala u ustima navedenog u gornjoj tablici.
5. Izvaditi otisak i isprati pod tekućom vodom (slika 4).

Napomena:
a) Više temperature vode za miješanje skratit će početno vrijeme stvrdnjavanja i vrijeme rada. Različita tvrdoća vode može utjecati na početno vrijeme stvrdnjavanja i vrijeme rada.
b) Visoki omjer praha i vode skratit će početno vrijeme stvrdnjavanja te utjecati na tečenje i druga fizička svojstva. Stoga kao omjer praha i vode treba koristiti standardni omjer.

IZRADA MODELA
1. Ukloniti višak vode prije lijevanja dentalne sadre. Za najprecizniji rezultat, sadru treba izliti odmah nakon ispiranja (slika 5).
2. Izliti dentalnu sadru unutar 24 sata nakon uzimanja otiska. Ako se otisak ne može odmah izliti, zamotati ga u mokri papirnati ručnik ili čuvati mokri otisak u čvrsto zatvorenoj plastičnoj vrećici. Ne čuvati ga u vodi.

Za dentalnu sadru se preporučaju proizvodi sukladni s ISO 6873 (npr. tip 4: GC FUJIROCK™ EP).

ČUVANJE
Za optimalne rezultate preporuča se čuvanje na suhom i hladnom mjestu, u čvrsto zatvorenoj posudi (4-25°C).

PAKIRANJE
- Normalno stvrdnjavanje
1000 g, 500 g
- Brzo stvrdnjavanje
1000 g, 500 g

(Vrsta pakiranja može se razlikovati ovisno o zemlji distribucije)

UPOZORENJE
1. U slučaju dodira materijala ili mješavine s očima, odmah isprati vodom i potražiti liječničku pomoć.
2. Kod uporabe materijala nositi masku protiv prašine, kako bi se izbjeglo udisanje.
3. Nakon otvaranja pakiranja, materijal premjestiti u posudu samo za namjenu korištenja materijala.
4. Ne miješati materijal s drugim proizvodima.
5. Preporučena metoda dezinfekcije je namakanje u 0,5%-tnoj otopini natrijeva hipoklorita 15 minuta. Pridržavati se uputa proizvođača za uporabu.
6. U rijetkim slučajevima ovaj proizvod može izazvati osjetljivost kod nekih ljudi. U slučaju takvih reakcija odmah prekinuti korištenje proizvoda i potražiti liječnika.
7. Uvijek obvezno nositi osobna zaštitna sredstva (Personal Protective Equipment – PPE), kao što su rukavice, maske za lice i zaštitne naočale.

Neki proizvodi navedeni u ovim uputama mogu biti svrstani u opasne sukladno Globalno usklađenom sustavu razvrstavanja i označavanja kemikalija (Globally Harmonized System of Classification and Labelling of Chemicals - GHS). Uvijek je obvezno se upoznati se sa sigurnosno-tehničkim listovima materijala dostupnima na https://www.gc.dental/europe

ČIŠĆENJE I DEZINFEKCIJA
VIŠEKRATNO UPOTREBLJIVA PAKIRANJA: Kako bi se izbjeglo onečišćenje između pacijenata, ovi višekratno upotrebljivi predmeti zahtijevaju dezinfekciju srednje razine. Odmah nakon uporabe pregledati višekratno upotrebljivi predmet i označiti oštećenja ako ih ima. Oštećeni predmet odbaciti.

NE URANJATI U TEKUĆE SREDSTVO ZA DEZINFEKCIJU. Temeljito očistiti višekratno upotrebljivi predmet kako bi se spriječilo sušenje i nakupljanje onečišćenja. Dezinficirati sredstvom za dezinfekciju srednje razine prema registriranoj zdravstveno-infektivnoj kontroli sukladno regionalno/nacionalnim smjernicama.

Izvješćivanje o neželjenim učincima:
Ako postanete svjesni bilo kakvih neželjenih učinaka, reakcija ili sličnih događaja do kojih je došlo uporabom ovog proizvoda, uključujući i one koji nisu navedeni u ovom uputstvu za uporabu, molimo da ih prijavite direktno kroz odgovarajuću sustav nadzora, odabirom odgovarajućeg autoriteta u vašoj državi, dostupno putem sljedeće veze:
https://ec.europa.eu/growth/sectors/medical-devices/contacts_en
kao i na naš interni sustavu nadzora: vigilance@gc.dental
Na taj ćete način doprinijeti poboljšanju sigurnosti ovog proizvoda.

Zadnje izdanje: 10/2024.

Használat előtt az útmutatót olvassa el figyelmesen! HU

AROMA FINE PLUS
ALGINÁT LENYOMATANYAG

Felhasználását csak szakképzett fogászati személyzetnek javasoljuk az indikációs területeken.

ALKALMAZÁSI TERÜLETEK
Előzetes lenyomatvétel. Lenyomatvétel a következők gyártásához:
- ideiglenes inlay-k, onlay-k, koronák és hidak modelljei
- fogszabályozó modellek
- tanulmányi modellek

ELLENJAVALLATOK
Kerülje a termék használatát olyan betegeknél, akikről ismert, hogy allergiásak az alginát lenyomatanyagra.

HASZNÁLATI UTASÍTÁS
Jellemzők desztillált vízben (23 °C/73 °F) vagy ioncserélt vízben (23 °C/73 °F) keverve, és szobahőmérsékleten (23°C/73°F)

	Normál szett	Gyors szett (Fast)
Keverési idő (mp)	20-30″	20-30″
Munkaidő (perc, mp)	1’30″	1’10″
Kezdeti kötési idő (perc, mp)	2’20″	1’40″
Minimális idő a szájban (perc, mp)	2’00″	1’30″

1. Minden használat előtt alaposan lazítsa meg a port. Vegye ki a szükséges mennyiségű port és vizet. A standard por-víz arány 1 kanál (8,4 g) por és 1/2 csésze (20 ml) víz (1. ábra).
2. Keverje 20-30 másodpercig. Töltse be a kevert anyagot a lenyomatkanálba (2. ábra).
3. Helyezze a betöltött lenyomatkanalat a szájba. Az ajánlott munkaidőt lásd a fenti táblázatban (3. ábra).
4. Várja meg, amíg az anyag megköt. A szájban töltött minimális időt lásd a fenti táblázatban.
5. Távolítsa el a lenyomatot és öblítse le folyó csapvíz alatt (4. ábra).

Megjegyzés:
a) A keverővíz magasabb hőmérséklete lerövidíti a kötési időt és munkaidőt. A víz keménységének változásai befolyásolhatják a kötési időt és a munkaidőt.
b) A magas por-víz arány lerövidíti a kötési időt, és befolyásolja a folyékonyságot és más fizikai tulajdonságokat. Ezért a por-víz arányt a standard por-víz arány alapján kell használni.

MODELL GYÁRTÁS
1. A fogászati gipsz öntése előtt távolítsa el a felesleges vizet. A legpontosabb eredmény érdekében az öblítés után azonnal öntse ki a lenyomatot fogászati gipsszel (5. ábra).
2. A lenyomatvételétől számított 24 órán belül öntse ki fogászati gipsszel. Ha a lenyomatot nem lehet azonnal kiönteni, tekerje nedves papírtörlőbe, vagy tárolja a nedves lenyomatot szorosan lezárt műanyag zacskóban. Ne tárolja vízben.

Fogászati gipszből az ISO 6873 szabványnak megfelelő termékek ajánlottak (pl. 4. típus: GC FUJIROCK™ EP)

TÁROLÁS
Az optimális teljesítmény érdekében hűvös, száraz helyen, szorosan lezárt tartályban (4-25 ° C) (39,2-77,0 ° F) tárolandó.

KISZERELÉS
- Normál szett
1000 g, 500 g
- Gyors szett (Fast)
1000 g, 500 g

(Előfordulhat, hogy nem minden csomagolástípus érhető el minden országban)

FIGYELMEZTETÉS
1. Ha az anyag vagy keverék szembe kerül, azonnal öblítse le vízzel és forduljon orvoshoz.
2. Az anyag használatakor viseljen pormaszkot, hogy elkerülje a porpor belélegzését.
3. Felbontás után helyezze át a tartalmat egy tartályba az anyag kizárólagos használatára.
4. Ne keverje más termékkel.
5. Az ajánlott fertőtlenítési módszer az, hogy 0,5% -os nátrium-hipoklorit oldatban 15 percig áztassa. Tekintse meg az adott gyártó használati útmutatóját.
6. Ritka esetekben a termék érzékenységet okozhat néhány embernél. Ha ilyen reakciókat tapasztal, hagyja abba a készítmény használatát, és forduljon orvoshoz.
7. Mindig egyéni védőfelszerelést, például kesztyűt, arcmaszkot és védőszemüveget kell viselni.

Némely, a jelen használati útmutatóban említett termék a Globálisan Harmonizált Rendszer (GHS - a Vegyi Anyagok Besorolásának és Címkézésének Globálisan Harmonizált Rendszere) besorolás szerint veszélyes lehet. Mindig tájékozódjon a biztonsági adatlapokból, melyek az alábbi címen érhetők el: https://www.gc.dental/europe Az adatlapokat igényelheti beszállítójától is.

TISZTÍTÁS ÉS FERTŐTLENÍTÉS
TÖBBCÉLÚ KISZERELÉS: a páciensek közti keresztfertőzések elkerülésének érdekében ez az eszköz közepes szintű fertőtlenítést igényel. A használat után azonnal ellenőrizze az eszköz és a címke sértetlenségét. Amennyiben sérült dobja ki.

NE MERÍTSE FOLYADÉKBA. Alaposan tisztítsa meg az eszközt a szennyeződések megtapadásának vagy rászáradásának elkerülésére. Fertőtlenítse egészségügyben regisztrált közepes szintű infekciókontroll csoportba tartozó termékkel, a regionális/nemzeti előírásoknak megfelelően.

Nem kívánt hatások jelzése:
Amennyiben bármilyen nem kívánt hatást, reakciót vagy hasonlót észlel a termék használata során, olyat is, ami nem szerepel a használati utasításban található felsorolásban, kérjük jelentse közvetlenül a megfelelő hatóságnak. Az alábbi linken tudja kiválasztani az Ön országának megfelelő hatóság elérhetőségét:
https://ec.europa.eu/growth/sectors/medical-devices/contacts_en
Kérjük, jelentse az esetet a saját, belső figyelmeztető szolgálatunknak is: vigilance@gc.dental
Ezáltal hozzájárul Ön is ezen termék biztonságos használatának javításához.

Utoljára módosítva: 10/2024

Przed użyciem przeczytaj uważnie instrukcję stosowania. PL

AROMA FINE PLUS
ALGINATOWY MATERIAŁ WYCISKOWY

Do stosowania wyłącznie przez dentystyczny personel medyczny zgodnie z zalecanymi wskazaniami.

WSKAZANIA DO STOSOWANIA
Wyciski orientacyjne. Wyciski do przygotowania:
- modeli do tymczasowych wkładów, nakładów, koron i mostów
- modeli ortodontycznych
- modeli diagnostycznych

PRZECIWWSKAZANIA
Unikać stosowania tego produktu u pacjentów ze stwierdzoną alergią na alginatowy materiał wyciskowy.

WSKAZÓWKI DOTYCZĄCE STOSOWANIA
Właściwości po zmieszaniu z wodą destylowaną (23°C/73°F) lub dejonizowaną (23°C/73°F) i w temperaturze pokojowej (23°C/73°F)

	Normalnie wiążąca	Szybko wiążąca
Czas mieszania (sek.)	20-30″	20-30″
Czas pracy (min., sek.)	1’30″	1’10″
Rozpoczęcie wiązania (min., sek.)	2’20″	1’40″
Minimalny czas w jamie ustnej (min., sek.)	2’00″	1’30″

1. Należy dokładnie rozpulchnić proszek przed każdym użyciem. Odmierzyć odpowiednią ilość proszku i wody. Standardowy stosunek proszku do wody to 1 łyżeczka (8,4 g) proszku i 1/2 miarki (20 ml) wody (rys. 1).
2. Mieszać przez 20-30 sekund. Napełnić łyżkę wymieszanym materiałem (rys. 2).
3. Umieścić napełnioną łyżkę w jamie ustnej. Zalecane czasy pracy można znaleźć w powyższej tabeli (rys. 3).
4. Odczekać, aż materiał zwiąże. Minimalny czas w jamie ustnej podano w powyższej tabeli.
5. Wyciągnąć wycisk i przepłukać pod bieżącą wodą z kranu (ryc. 4).

Uwaga:
a) Wyższe temperatury wody do mieszania przyspieszają rozpoczęcie czasu wiązania i skracają czas pracy. Różnice w twardości wody mogą wpływać na rozpoczęcie czasu wiązania i czas pracy.
b) Wysoki stosunek proszku do wody przyspieszy rozpoczęcie wiązania i wpłynie na płynność i inne właściwości fizyczne. Dlatego stosunek proszku do wody powinien być stosowany w oparciu o standardowy stosunek proszku do wody.

WYKONYWANIE MODELI
1. Usunąć nadmiar wody przed napełnieniem gipsem dentystycznym. Aby uzyskać jak najdokładniejszy rezultat, należy wlać gips dentystyczny natychmiast po przepłukaniu (rys. 5).
2. Zalać gipsem dentystycznym w ciągu 24 godzin od pobrania wycisku. Jeśli wycisku nie można wypełnić natychmiast, owinąć go mokrym ręcznikiem papierowym lub przechowywać mokry wycisk w szczelnie zamkniętej plastikowej torbie. Nie przechowywać w wodzie.

W przypadku gipsu dentystycznego zalecane są produkty zgodne z normą ISO 6873 (np. typ 4: GC FUJIROCK™ EP).

PRZECHOWYWANIE
W celu zapewnienia optymalnej wydajności zaleca się przechowywanie w chłodnym i suchym miejscu, w szczelnie zamkniętym opakowaniu (4-25°C) (39,2-77,0°F)

OPAKOWANIA
- Normalnie wiążący
1000 g, 500 g
- Szybko wiążący
1000 g, 500 g

(Wszystkie rodzaje opakowań mogą nie być dostępne we wszystkich krajach)

ŚRODKI OSTROŻNOŚCI
1. W przypadku kontaktu materiału lub mieszaniny z oczami, natychmiast przemyć je wodą i skontaktować się z lekarzem.
2. Podczas używania materiału należy nosić maskę przeciwpyłową, aby uniknąć wdychania pyłu
3. Po otwarciu przełożyć zawartość do pojemnika przeznaczonego wyłącznie do tego materiału.
4. Nie mieszać z żadnym innym produktem.
5. Zalecaną metodą dezynfekcji jest moczenie w 0,5% roztworze podchlorynu sodu przez 15 minut. Należy zapoznać się z odpowiednimi instrukcjami producenta.
6. W rzadkich przypadkach produkt może powodować nadwrażliwość u niektórych osób. W przypadku wystąpienia takich reakcji należy przerwać stosowanie produktu i skontaktować się z lekarzem.
7. Należy zawsze nosić środki ochrony osobistej (PPE), takie jak rękawice, maski na twarz i okulary ochronne.

CZYSZCZENIE I DEZYNFEKCJA
WYROBY MEDYCZNE WIELORAZOWEGO UŻYCIA: Aby uniknąć krzyżowego zakażenia między pacjentami wyrób wymaga dezynfekcji średniego stopnia.
Bezpośrednio po użyciu produkt oraz etykietę należy badać pod kątem uszkodzenia. Wyrzucić produkt w razie stwierdzenia uszkodzeń.

NIE ZANURZAĆ W ŚRODKACH DEZYNFEKCYJNYCH. Dokładnie oczyścić produkt, aby zapobiec wysychaniu i akumulacji substancji zanieczyszczających.
Dezynfekcję wykonywać dopuszczonym do stosowania środkiem klasy medycznej do zapobiegania infekcjom zgodnie z wytycznymi regionalnymi/krajowymi.

RAPORTOWANIE DZIAŁAŃ NIEPOŻĄDANYCH:
Jeśli zauważysz jakiekolwiek niepożądane działanie, reakcję lub doświadczysz podobnych zdarzeń po zastosowaniu tego produktu, uwzględniając takie, które nie zostały wymienione w tej instrukcji stosowania, zgłoś je bezpośrednio w odpowiedniej jednostce monitorowania, wybierając właściwy organ w Twoim kraju dostępny za pośrednictwem poniższego linka:
https://ec.europa.eu/growth/sectors/medical-devices/contacts_en
jak również do naszej wewnętrznej jednostki monitorowania: vigilance@gc.dental
W ten sposób przyczynisz się do poprawy bezpieczeństwa tego produktu.

Ostatnia aktualizacja: 10/2024

Înainte de utilizare, citiți cu atenție instrucțiunile de folosire. RO

AROMA FINE PLUS
MATERIAL DE AMPRENTĂ PE BAZĂ DE ALGINAT

A se utiliza doar de către profesioniștii din domeniul stomatologic conform indicațiilor de folosire.

INDICAȚII DE UTILIZARE
Amprente preliminare. Amprente pentru fabricarea:
- modelelor pentru inlay-uri, onlay-uri, coroane și punți provizorii
- modelelor ortodontice
- modelelor de studiu

CONTRAINDICAȚII
A se evita utilizarea acestui produs în cazul pacienților cu alergii cunoscute la materialele de amprentă pe bază de alginat.

INSTRUCȚIUNI DE FOLOSIRE
Caracteristicile materialului mixat în apă distilată (23°C/73°F) sau apă deionizată (23°C/73°F) la temperatura camerei (23°C/73°F)

	Priză normală	Priză rapidă
Timp de mixare (sec.)	20-30″	20-30″
Timp de lucru (min., sec.)	1’30″	1’10″
Timp initial de realizare a prizei (min., sec.)	2’20″	1’40″
Timp minim în cavitatea orală (min., sec.)	2’00″	1’30″

1. Amestecați bine pulberea înainte de fiecare utilizare. Luați cantitatea necesară de pulbere și apă. Raportul standard pulbere-apă este de 1 lingură (8.4 g) de pulbere și 1/2 cană (20 mL) de apă (Fig. 1).
2. Mixați timp de 20-30 secunde. Încărcați lingura cu materialul mixat (Fig. 2).
3. Poziționați lingura încărcată în cavitatea orală. Consultați tabelul de mai sus pentru timpii de lucru recomandați (Fig. 3).
4. Așteptați ca materialul să facă priză. Consultați tabelul de mai sus pentru timpul minim în cavitatea orală.
5. Îndepărtați amprenta și clătiți sub jet de apă (Fig. 4).

Note:
a) Temperaturi mai ridicate ale apei utilizate la mixare vor scurta timpul initial de realizare a prizei și timpul de lucru. Variații ale durității apei pot influența timpul inițial de realizare a prizei și timpul de lucru.
b) Un raport pulbere-apă ridicat va scurta timpul initial de realizare a prizei și va afecta fluiditatea și alte proprietăți fizice. Prin urmare, raportul pulbere-apă trebuie utilizat pe baza raportului standard pulbere-apă.

FABRICAREA MODELULUI
1. Îndepărtați excesul de apă înainte de a turna gipsul dentar. Pentru un rezultat exact, turnați gipsul dentar imediat după clătire (Fig. 5).
2. Turnați gipsul dentar în maxim 24 de ore de la luarea amprentei. În cazul în care amprenta nu poate fi turnată imediat, înveliți amprenta într-un servețel de hârtie umed sau depozitați amprenta umedă într-o pungă de plastic cu închidere etanșă. A nu se depozita în apă.

Pentru gips dentar, sunt recomandate produsele ce corespund cu ISO 6873 (ex. Tip 4: GC FUJIROCK™ EP)

DEPOZITARE
Pentru o performanță optimă se recomandă depozitarea într-un loc răcoros și uscat, într-un container închis etanș (4-25°C) (39.2-77.0°F).

AMBALARE
- Priză normală
1000 g, 500 g
- Priză rapidă
1000 g, 500 g

(Este posibil ca în anumite țări să nu fie disponibile toate tipurile de ambalare)

ATENȚIE
1. În cazul în care materialul sau amestecul ia contact cu ochii clătiți imediat cu apă și cereți sfatul medicului.
2. Atunci când utilizați materialul purtați o mască de protecție împotriva prafului pentru a evita inhalarea pulberii.
3. După deschidere, transferați conținutul într-un container destinat exclusiv utilizării acestui material.
4. A nu se amesteca cu nici un alt produs.
5. Metoda recomandată de dezinfectare este prin scufundare într-o soluție de 0.5% hipoclorit de sodiu timp de 15 minute. Consultați instrucțiunile de folosire ale producătorului respectiv.
6. În cazuri rare acest produs poate cauza sensibilitate la anumite persoane. Dacă apar astfel de reacții, opriți utilizarea produsului și cereți sfatul medicului.
7. Echipamentul Personal de Protecție (EPP) cum ar fi mănuși, măști de protecție și ochelari de protecție trebuie utilizat întotdeauna.

Unele produse menționate în aceste Instrucțiuni de Folosire pot fi clasificate ca fiind periculoase conform GHS. Familiarizați-vă întotdeauna cu Fișele de Siguranță disponibile la: https://www.gc.dental/europe
Pot fi obținute de asemenea și de la distribuitorul dumneavoastră.

CURĂȚARE ȘI DEZINFECTARE
RECIPIENTE DESTINATE UTILIZĂRILOR MULTIPLE: pentru a se Evita contaminarea încrucișată între pacienți acest dispozitiv necesită un nivel mediu de dezinfectare. Imediat după utilizare inspectați recipientul și eticheta pentru a observa dacă au suferit deteriorări. În cazul în care recipientul este deteriorat, renunțați la utilizarea sa.

A NU SE SCUFUNDA ÎN SOLUȚIA DEZINFECTANTĂ. Curățați dispozitivul pentru a preveni uscarea și acumularea de substanțe contaminante. Dezinfectați cu un produs medical autorizat pentru prevenirea și controlul infecțiilor de nivel mediu în conformitate cu reglementările naționale/regionale.

Raportarea efectelor nedorite:
În cazul în care apar orice fel de efecte nedorite, reacții adverse sau evenimente similare ca urmare a utilizării acestui produs, inclusiv a celor neincluse în aceste instrucțiuni de folosire, vă rugăm să le raportați direct către sistemul de control competent, relevant, prin selectarea instituției corespunzătoare din țara dumneavoastră din lista disponibilă în link-ul următor:
https://ec.europa.eu/growth/sectors/medical-devices/contacts_en
precum și către sistemul nostru de control intern: vigilance@gc.dental
În acest fel veți contribui la îmbunătățirea siguranței oferite de acest produs.

Revizuit ultima dată: 10/2024

Внимательно прочитайте инструкцию перед применением. RU

AROMA FINE PLUS
АРОМА ФАЙН ПЛЮС АЛЬГИНАТНЫЙ СЛЕПОЧНЫЙ МАТЕРИАЛ

Для использования только специалистом-стоматологом в соответствии с показаниями к применению.

ПОКАЗАНИЯ К ПРИМЕНЕНИЮ
Снятие рабочих слепков. Выполнение слепков для дальнейшего изготовления:
- рабочих моделей для временных вкладок, накладок, коронок и мостовидных протезов
- ортодонтических моделей
- диагностических моделей

ПРОТИВОПОКАЗАНИЯ
Не применять при работе с пациентами, имеющими в анамнезе аллергические реакции на альгинатные слепочные материалы.

ИНСТРУКЦИИ ПО ПРИМЕНЕНИЮ
Характеристики материала при замешивании с дистиллированной водой (23°C/73°F) или деионизированной водой (23°C/73°F) при комнатной температуре (23°C/73°F)

	Нормальное отверждение	Быстрое отверждение
Время замешивания (сек.)	20-30″	20-30″
Рабочее время (мин., сек.)	1’30″	1’10″
Время отверждения (мин., сек.)	2’20″	1’40″
Минимальное время в полости рта (мин., сек.)	2’00″	1’30″

1. Тщательно разрыхлите порошок перед применением. Отмерьте необходимые количество порошка и объём воды. Стандартное соотношение порошка и жидкости составляет 1 мерную ложку (8.4 г) порошка на ½ мерной чашки (20 мл) воды (Рис. 1).
2. Замешайте материал в течение 20-30 секунд. Наполните слепочную ложку замешанным материалом (Рис. 2).
3. Установите наполненную слепочным материалом ложку в полости рта. Рекомендованные параметры рабочего времени приведены в таблице выше (Рис. 3).
4. Дождитесь отверждения материала. Минимальное время выдержки в полости рта указаны в таблице выше.
5. Извлеките слепок из слепочной ложки и промойте его под краном проточной водой (Рис. 4).

Примечания:
a) Чем выше температура воды, с которой замешивается порошок, тем короче время отверждения и рабочее время для полученного слепочного материала. Колебания жёсткости воды также могут оказывать влияние на время отверждения и рабочее время для полученного слепочного материала.
b) Повышение доли порошка в смеси при замешивании сокращает время отверждения материала, а также влияет на его текучесть и прочие физические свойства. Рекомендуется придерживаться указанного выше стандартного соотношения порошка и воды.

ИЗГОТОВЛЕНИЕ МОДЕЛИ
1. Перед тем, как заполнять слепок гипсом, удалите излишнюю влагу с его поверхности. Для максимально точного воспроизведения всех деталей слепка рекомендуется отливать модель сразу же после промывания слепка водой (Рис .5).
2. Отливку модели следует произвести в течение 24 часов после снятия слепка. Если нет возможности отлить модель сразу же после снятия слепка, заверните слепок во влажное бумажное полотенце, либо положите влажный слепок в плотно закрывающийся пластиковый пакет. Не хранить слепок погружённым в воду.

При выборе гипса рекомендуется отдавать предпочтение материалам, соответствующим стандарту ISO 6873 (напр. гипс IV типа: GC FUJIROCK™ EP)

ХРАНЕНИЕ
Для сохранения оптимальных рабочих свойств рекомендуется хранить материал в сухом прохладном месте в плотно закрытом контейнере (4-25°C) (39.2-77.0°F).

УПАКОВКИ
- Материал с нормальным временем отверждения (Normal Set)
1000 г, 500 г
- Материал с уменьшенным временем отверждения (Fast set)
1000 г, 500 г

(Некоторые виды упаковок могут быть недоступны в некоторых странах)

МЕРЫ ПРЕДОСТОРОЖНОСТИ
1. При попадании материала в сухом или замешанном виде в глаза немедленно промойте их водой, и обратитесь к врачу.
2. При использовании материала надевайте пылезащитную маску, чтобы избежать попадания пылевых частиц материала в дыхательные пути.
3. После вскрытия упаковки пересыпьте её содержимое в чистый контейнер, который будет использоваться только для данного материала.
4. Не смешивайте материал с другими материалами.
5. Рекомендуемый метод дезинфекции – погружение слепка в 0,5% раствор гипохлорита натрия на 15 минут. Соблюдайте соответствующие инструкции фирмы-производителя.
6. В редких случаях у некоторых пациентов наблюдалась повышенная чувствительность к материалу. В случае возникновения аллергических реакций необходимо прекратить использование материала и обратиться к врачу.
7. При работе всегда используйте средства индивидуальной защиты (PPE) – перчатки, защитные маски, защитные очки.

Некоторые продукты, упоминаемые в настоящей Инструкции, могут быть классифицированы как опасные в соответствии с Согласованной на глобальном уровне системой классификации и маркировки химических веществ (GHS). Обязательно ознакомьтесь с соответствующими Паспортами безопасности (safety data sheets), доступными по ссылке:
https://www.gc.dental/europe
Паспорта безопасности можно также запросить у Вашего поставщика.

ОЧИЩЕНИЕ И ДЕЗИНФЕКЦИЯ
МНОГОРАЗОВЫЕ СИСТЕМЫ ДЛЯ ИЗВЛЕЧЕНИЯ МАТЕРИАЛОВ: во избежание перекрёстной передачи микрофлоры от пациента к пациенту инструменты подобных систем требуют проведения дезинфекции промежуточного уровня. Сразу после применения проверьте инструмент и заводские метки на предмет повреждений.

НЕ ПОГРУЖАТЬ В ЖИДКОСТЬ. Тщательно очищайте инструмент во избежание образования скоплений загрязняющих частиц и их последующего присыхания к поверхности инструмента. Производите дезинфекцию, используя одобренные органами здравоохранения средства инфекционного контроля, рекомендованные для проведения дезинфекции промежуточного уровня; в процессе проведения дезинфекции соблюдайте соответствующие нормативы регионального/национального правового регулирования.

Нежелательные эффекты - Отчетность:
Информация о нежелательных событиях, которые имеют признаки неблагоприятного события (инцидента), при использовании вышеназванного материала на территории Российской Федерации может быть направлена уполномоченному представителю производителя в РФ, ООО «Крафтвэй Фарма»:
e-mail: dental@kraftway.ru; http://www.kraftwaydental.ru;
129626, г. Москва, ул. 3-я Мытищинская, д. 16, строение 60, комната 30, помещение I, этаж 5, 8(495)232-69-33.

Последняя редакция: 10/2024

Pred použitím si dôkladne prečítajte návod na použitie. SK

AROMA FINE PLUS
ALGINÁTOVÝ ODTLAČKOVÝ MATERIÁL

Na použitie len v stomatologickej praxi v doporučených indikáciách.

INDIKÁCIE PRE POUŽITIE
Predbežné odtlačky. Odtlačky na zhotovenie modelov:
- modely pre provizórne inleje, onleje, korunky a mostíky
- ortodontické modely
- študijné modely

KONTRAINDIKÁCIE
Vyhnite sa používaniu tohto produktu u pacientov so známou alergiou na alginátový odtlačkový materiál.

NÁVOD NA POUŽITIE
Charakteristika pri zmiešaní s destilovanou vodou (23°C/73°F) alebo deionizovanou vodou (23°C/73°F) a pri izbovej teplote (23°C/73°F).

	Bežné tuhnutie	Rýchle tuhnutie
Čas miešania (sek.)	20-30″	20-30″
Pracovný čas (min., sek.)	1’30″	1’10″
Počiatočný čas tuhnutia (min., sek.)	2’20″	1’40″
Minimálny čas v ústach (min., sec.)	2’00″	1’30″

1. Pred každým použitím prášok dobre nakyprite. Nadávkujte potrebné množstvo prášku a vody. Štandardný pomer prášku a vody je 1 lyžica (8,4 g) prášku na 1/2 šálky (20 ml) vody (Obr. 1).
2. Miešajte 20 – 30 sekúnd. Naplňte odtlačkovú lyžicu namiešaným materiálom (Obr. 2).
3. Vložte lyžicu naplnenú materiálom do úst (Obr. 3). Doporučený pracovný čas nájdete uvedený v tabuľke vyššie.
4. Počkajte, kým materiál stuhne. Doporučený minimálny čas na ponechanie odtlačkovej lyžice v ústach nájdete uvedený v tabuľke vyššie.
5. Vyberte odtlačok a opláchnite pod tečúcou vodou (Obr. 4).

Poznámka:
a) Vyššia teplota vody skráti čas tuhnutia a pracovný čas. Rôzny stupeň tvrdosti vody môže ovplyvniť čas tuhnutia a pracovný čas.
b) Vysoký pomer prášku a vody skráti čas tuhnutia a ovplyvní tekutosť a ďalšie fyzikálne vlastnosti. Pomer prášku a vody by mal byť preto použitý na základe uvedeného štandardného pomeru.

ZHOTOVENIE MODELU
1. Pred nalievaním dentálnej sadry odstráňte prebytočnú vodu z odtlačku. Pre čo najpresnejší výsledok nalejte dentálnu sadru ihneď po opláchnutí (Obr. 5).
2. Nalejte dentálnu sadru do 24 hodín od vyhotovenia odtlačku. Pokiaľ odtlačok nemôžete odliať okamžite, zabaľte ho do vlhkého papierového obrúska alebo vložte mokrý odtlačok do tesniaceho uzavretého plastového vrecka. Neskladujte vo vode.

Pre dentálnu sadru sa odporúčajú produkty, ktoré vyhovujú norme ISO 6873 (napr. Typ 4: GC FUJIROCK™ EP)

SKLADOVANIE
Pre dodržanie optimálnych vlastností sa odporúča skladovať na chladnom a suchom mieste v tesniacej uzavretej nádobe (4 - 25°C) (39,2 – 77,0°F).

BALENIE
- Bežné tuhnutie
1000 g, 500 g
- Rýchle tuhnutie
1000 g, 500 g

(Všetky typy balenia nemusia byť dostupné vo všetkých krajinách)

VAROVANIE
1. V prípade kontaktu materiálu s očami, oči ihneď vypláchnite a vyhľadajte lekársku pomoc.
2. Pri používaní materiálu používajte protiprachovú masku, aby ste zabránili vdýchnutiu prachu z prášku.
3. Po otvorení dajte obsah do nádoby výhradne určenej na použitie materiálu.
4. Nemiešajte so žiadnym iným produktom.
5. Odporúčanou metódou dezinfekcie je namočenie v 0,5% roztoku chlórnanu sodného po dobu 15 minút. Dodržujte príslušný návod na použitie od výrobcu.
6. V zriedkavých prípadoch môže produkt u niektorých ľudí spôsobiť citlivosť. Ak sa vyskytne takáto reakcia, prestaňte produkt používať a vyhľadajte ihneď lekára.
7. Vždy by ste mali používať osobné ochranné prostriedky (OOP) ako sú rukavice, rúška a ochranné okuliare.

Niektoré produkty uvedené v tomto návode na použitie môžu byť klasifikované ako nebezpečné podľa GHS. Vždy sa oboznámte s bezpečnostnými kartami, ktoré sú k dispozícii na: https://www.gc.dental/europe
Môžete ich tiež získať od svojho dodávateľa.

ČISTENIE A DEZINFEKCIA
MULTIFUNKČNÉ APLIKAČNÉ SYSTÉMY: Aby sa predišlo krížovej kontaminácii medzi pacientami, toto zariadenie vyžaduje dezinfekciu strednej úrovne. Ihneď po použití skontrolujte zariadenie a štítok, či nie sú poškodené. Ak je zariadenie poškodené zlikvidujte ho.

NEPONÁRAJTE. Dôkladne vyčistite zariadenie, aby ste zabránili vysychaniu a hromadeniu nečistôt. Dezinfikujte produktom určeným na dezinfekciu strednej úrovne, registrovaných na kontrole liečiv na úrovni zdravotnej starostlivosti podľa regionálnych/národných smerníc.

Hlásenie nežiadúcich účinkov:
Ak sa Vám vyskytnú akékoľvek nežiadúce účinky, reakcie alebo podobné udalosti, pri používaní tohto výrobku vrátane tých, ktoré sú uvedené v tomto návode na použitie, oznámte ich priamo cez príslušný vigilance systém, zadaním správnej autority Vašej krajiny na nasledujúcom linku:
https://ec.europa.eu/growth/sectors/medical-devices/contacts_en
ako aj na našom internom systéme bdelosti: vigilance@gc.dental
Týmto spôsobom prispejete k zvýšeniu bezpečnosti tohto výrobku.

Posledná kontrola: 10/2024

Pred uporabo previdno preberite navodila za uporabo. SL

AROMA FINE PLUS
ALGINATNI ODTISNI MATERIAL

Samo za profesionalno zobozdravstveno uporabo pri navedenih indikacijah.

INDIKACIJE ZA UPORABO
Začasni odtisi, odtisi za izdelavo
- modeli za začasne inleje, onleje, krone in mostičke
- modeli za ortodontijo
- študijski modeli

KONTRAINDIKACIJE
Izogibajte se uporabi tega izdelka pri bolnikih, ki so alergični na alginatne odtisne materiale.

NAVODILA
Lastnosti materiala, zmešanega v destilirani vodi (23 °C) ali deionizirani vodi (23 °C) pri sobni temperaturi (23 °C)

	Normalno strjevanje	Hitro strjevanje
Čas mešanja (sek.)	20-30″	20-30″
Delovni čas (min., sek.	1’30″	1’10″
Začetni čas strjevanja (min., sek.)	2’20″	1’40″
Minimalni čas v ustih (min., sek.)	2’00″	1’30″

1. Pred vsako uporabo prašek dobro pretresite. Vzemite potrebno količino praška in vode. Standardno razmerje med praškom in vodo je 1 žlica (8,4 g) praška na 1/2 skodelice (20 ml) vode (slika 1).
2. Mešajte 20-30 sekund. Z mešanim materialom napolnite odtisno žlico (slika 2).
3. Napolnjeno žlico položite v usta. Upoštevajte priporočeni delovni čas, naveden v zgornji tabeli (slika 3).
4. Počakajte, da se material strdi. Upoštevajte minimalni čas zadrževanja materiala v ustih, naveden v zgornji tabeli.
5. Odtis vzemite ven in ga sperite pod tekočo vodo (slika 4).

Opomba:
a) Višje temperature mešalne vode bodo skrajšale začetni čas strjevanja in delovni čas. Različna trdota vode lahko vpliva na začetni čas strjevanja in delovni čas.
b) Visoko razmerje med prahom in vodo bo skrajšalo začetni čas strjevanja in vplivalo na konzistenco in druge fizikalne lastnosti. Zato je treba uporabiti standardno razmerje kot razmerje med prahom in vodo.

IZDELAVA MODELA
1. Pred vlivanjem zobnega mavca odstranite odvečno vodo. Za najbolj natančen rezultat je treba mavec vliti takoj po izpiranju (slika 5).
2. Zobni mavec vlijemo v 24 urah po odvzemu odtisa. Če odtisa ne morete takoj izliti, ga zavijte v mokro papirnato brisačo ali shranite moker odtis v tesno zaprti plastični vrečki. Ne shranjujte ga v vodi.

Izdelki v skladu z ISO 6873 (npr. tip 4: GC FUJIROCK™ EP) so priporočljivi za zobni mavec.

SHRANJEVANJE
Za optimalne rezultate je priporočljivo hraniti na suhem in hladnem mestu, v dobro zaprti posodi (4-25°C).

EMBALAŽA
- Normalno strjevanje
1000 g, 500 g
- Hitro strjevanje
1000 g, 500 g

(Vrsta embalaže se lahko razlikuje glede na državo distribucije)

OPOZORILO
1. V primeru stika materiala ali zmesi z očmi takoj sperite z vodo in poiščite zdravniško pomoč.
2. Pri uporabi materiala nosite protiprašno masko, da preprečite vdihavanje.
3. Po odprtju embalaže prestavite material v posodo samo za namen uporabe materiala.
4. Ne mešajte materiala z drugimi izdelki.
5. Priporočena metoda dezinfekcije je namakanje v 0,5 % raztopini natrijevega hipoklorita za 15 minut. Upoštevajte navodila proizvajalca za uporabo.
6. V redkih primerih lahko ta izdelek pri nekaterih ljudeh povzroči občutljivost. V primeru takšnih reakcij takoj prenehajte uporabljati izdelek in poiščite zdravniško pomoč.
7. Vedno nosite osebno zaščitno opremo (PPE), kot so rokavice, obrazne maske in zaščitna očala.

Nekateri izdelki, navedeni v teh navodilih, so lahko razvrščeni kot nevarni v skladu z Globalno usklajenim sistemom za razvrščanje in označevanje kemikalij (GHS). Vedno je obvezno, da se seznanite z varnostnimi listi materiala, ki so na voljo na https://www.gc.dental/europe

ČIŠČENJE IN RAZKUŽEVANJE
EMBALAŽA ZA PONOVNO UPORABO: Da bi se izognili kontaminaciji med pacienti, je za te predmete za večkratno uporabo potrebna vmesna stopnja razkuževanja. Takoj po uporabi preglejte izdelek za večkratno uporabo in označite morebitne poškodbe. Poškodovani predmet zavrzite.

NE POTAPLJAJTE V TEKOČE RAZKUŽILO. Predmet za večkratno uporabo temeljito očistite, da preprečite izsušitev in nabiranje umazanije. Razkužiti s srednje močnim razkužilom v skladu z registriranim zdravstvenim nadzorom okužb v skladu z regionalnimi/nacionalnimi smernicami.

Poročanje o neželenih učinkih:
Če opazite kakršne koli neželene učinke, reakcije ali podobne dogodke, ki so se pojavili pri uporabi twega izdelka, vključno s tistimi, ki niso navedeni v tem uporabniškem priročniku, jih prijavite neposredno prek ustreznega nadzornega sistema in izberite ustrezen organ v vaši državi, na voljo preko naslednje povezave:
https://ec.europa.eu/growth/sectors/medical-devices/contacts_en
kot tudi na našem sistemu notranjega nadzora: vigilance@gc.dental
Na ta način boste prispevali k večji varnosti tega izdelka.

Zadnja izdaja: 10/2024.

Pre upotrebe pažljivo pročitati uputstvo. SR

AROMA FINE PLUS
ALGINATNI OTISNI MATERIJAL

Samo za stručnu stomatološku upotrebu u navedenim indikacijama.

INDIKACIJE ZA UPOTREBU
prvi otisci, otisci za izradu:
- modela za privremene inleje, onleje, krunice i mostove
- modela za ortodonciju
- studijskih modela

KONTRAINDIKACIJE
Izbegavati upotrebu ovog proizvoda kod pacijenata alergičnih na alginatne otisne materijale.

UPUTSTVO ZA UPOTREBU
Svojstva materijala zamešanog u destilovanoj vodi (23°C) ili dejonizovanoj vodi (23°C) na sobnoj temperaturi (23°C)

	Normalno stvrdnjavanje	Brzo stvrdnjavanje
Vreme mešanja (sek.)	20-30″	20-30″
Vreme rada (min., sek.)	1’30″	1’10″
Početno vreme stvrdnjavanja (min., sek.)	2’20″	1’40″
Minimalno vreme u ustima (min., sek.)	2’00″	1’30″

1. Pre svake upotrebe dobro protresti prah. Uzeti potrebnu količinu praha i vode. Standardna razmera praha i vode je 1kašika (8,4 g) praha i 1/2 čašice (20 ml) vode (slika 1).
2. Mešati 20-30 sekundi. Napuniti kašiku za otiske zamešanim materijalom (slika 2).
3. Postaviti napunjenu kašiku u usta. Pridržavati se preporučenog vremena rada navedenog u gornjoj tablici (slika 3).
4. Pričekati da se materijal stvrdne. Pridržavati se minimalnog vremena držanja materijala u ustima navedenog u gornjoj tablici.
5. Izvaditi otisak i isprati mlazom vode(slika 4).

Napomena:
a) Više temperature vode za mešanje će skratit početno vreme stvrdnjavanja i vreme rada.
Različita tvrdoća vode može uticati na početno vreme stvrdnjavanja i vreme rada.
b) Veća razmera praha i vode će skratiti početno vreme stvrdnjavanja i uticaće na tečenje i druga fizička svojstva. Zato kao razmeru praha i vode treba koristiti standardnu razmeru.

IZRADA MODELA
1. Ukloniti višak vode pre izlivanja dentalnog gipsa. Za najprecizniji rezultat, gips treba izliti odmah nakon ispiranja (slika 5).
2. Izliti dentalni gips u okviru 24 sata posle uzimanja otiska. Ako se otisak ne može odmah izliti, zamotati ga u mokar papirni ubrus ili čuvati mokar otisak u čvrsto zatvorenoj plastičnoj kesici. Ne čuvati ga u vodi.

Za dentalni gips se preporučuju proizvodi u skladu sa ISO 6873 (npr. tip 4: GC FUJIROCK™ EP).

ČUVANJE
Za optimalne rezultate preporučuje se čuvanje na suvom i hladnom mestu, u čvrsto zatvorenoj posudi (4-25°C).

PAKOVANJE
- Normalno stvrdnjavanje
1000 g, 500 g
- Brzo stvrdnjavanje
1000 g, 500 g

(Vrsta pakovanja se može razlikovati zavisno od zemlje distribucije)

UPOZORENJE
1. U slučaju dodira materijala ili mešavine sa očima, odmah isprati vodom i potražiti pomoć lekara.
2. Kod upotrebe materijala nositi masku protiv prašine, kako bi se izbeglo udisanje.
3. Nakon otvaranja pakovanja, materijal premestiti u posudu namenjenu samo za korišćenja ovog materijala.
4. Ne mešati materijal sa drugim proizvodima.
5. Preporučena metoda dezinfekcije je namakanje u 0,5%-tnom rastvoru natrijum hipohlorita 15 minuta. Pridržavati se uputstva za upotrebu proizvođača.
6. U retkim slučajevima ovaj proizvod može izazvati osetljivost kod nekih ljudi. U slučaju takvih reakcija odmah prekinuti korišćenje proizvoda i potražiti pomoć lekara.
7. Uvek obvezno nositi lična zaštitna sredstva (Personal Protective Equipment – PPE), kao što su rukavice, maske za lice i zaštitne naočare.

Neki proizvodi navedeni u ovim uputstvima mogu biti svrstani u opasne u skladu sa Globalno usklađenom sistemom razvrstavanja i označavanja hemikalija (Globally Harmonized System of Classification and Labelling of Chemicals - GHS). Uvek je obvezno se upoznati sa sigurnosno-tehničkim listovima materijala dostupnima na https://www.gc.dental/europe

ČIŠĆENJE I DEZINFEKCIJA
VIŠEKRATNO UPOTREBLJIVA PAKOVANJA: Kako bi se izbegla kontaminacija između pacijenata, ovi višekratno upotrebljivi predmeti zahtevaju dezinfekciju srednjeg nivoa. Odmah posle upotrebe pregledati višekratno upotrebljivi predmet i označiti oštećenja ako ih ima. Oštećeni predmet odbaciti.

NE URANJATI U TEČNO SREDSTVO ZA DEZINFEKCIJU. Detaljno očistiti višekratno upotrebljiv predmet kako bi se sprečilo sušenje i nakupljanje nečistoća. Dezinfikovati sredstvom za dezinfekciju srednjeg nivoa prema registrovanoj zdravstveno-infektivnoj kontroli u skladu sa regionalno/nacionalnim smernicama.

Izveštavanje o neželjenim efektima:
Ako postanete svesni bilo kakvih neželjenih efekata, reakcija ili sličnih događaja do kojih je došlo upotrebom ovog proizvoda, uključujući i one koji nisu navedeni u ovom uputstvu za upotrebu, molimo da ih prijavite direktno kroz odgovarajuću sistem nadzora, izborom odgovarajućeg autoriteta u vašoj državi, dostupno putem sledećeg linka:
https://ec.europa.eu/growth/sectors/medical-devices/contacts_en
kao i na naš interni sistem nadzora: vigilance@gc.dental
Na taj način ćete doprineti poboljšanju sigurnosti ovog proizvoda.

Zadnje izdanje: 10/2024.

Перед застосуванням уважно прочитайте інструкцію з використання. UK

AROMA FINE PLUS
АРОМА ФАЙН ПЛЮС
АЛЬГІНАТНИЙ ВІДБИТКОВИЙ МАТЕРІАЛ

Для використання лише лікарями-стоматологами у випадках за показаннями до застосування.

ПОКАЗАННЯ ДЛЯ ВИКОРИСТАННЯ
Попередні відбитки. Відбитки для створення:
- моделей для тимчасових вкладок, накладок, коронок та мостів
- ортодонтичних моделей
- навчальних моделей

ПРОТИПОКАЗАННЯ
Уникайте використання продукту для пацієнтів, що мають підтверджену алергію на альгінатні відбиткові матеріали.

ВКАЗІВКИ ДО ВИКОРИСТАННЯ
Характеристики при змішуванні із дистильованою (23°C/73°F) або деіонізованою водою (23°C/73°F) та за кімнатної температури (23°C/73°F)

	Звичайне твердіння	Швидке твердіння
Час замішування (сек)	20-30″	20-30″
Робочий час (хв, сек)	1’30″	1’10″
Початковий час твердіння (хв, сек)	2’20″	1’40″
Мінімальний час у ротовій порожнині (хв, сек)	2’00″	1’30″

1. Добре струсніть порошок перед кожним використанням. Візьміть необхідну кількість порошку та води. Стандартне співвідношення порошку до води становить: 1 ложка (8,4 г) порошку та 1/2 склянки (20 мл) води (рис. 1).
2. Замішуйте протягом 20-30 секунд. Внесіть замішаний матеріал у відбиткову ложку (рис. 2).
3. Помістіть ложку із матеріалом у ротову порожнину. Рекомендований робочий час див. у таблиці вище (рис. 3).
4. Зачекайте, поки матеріал затвердіє. Зверніться до таблиці вище щодо мінімального часу перебування в ротовій порожнині.
5. Видаліть відбиток і промийте його під проточною водою (рис. 4).

Примітки:
а) Вищі температури води для змішування скоротять початковий час твердіння та робочий час.
Різниця в жорсткості води може вплинути на початковий час твердіння та робочий час.
b) Вище співвідношення порошку/води скоротить початковий час твердіння та вплине на текучість та інші фізичні властивості. Тому співвідношення порошку/води слід наближати до стандартного значення.

ВИГОТОВЛЕННЯ МОДЕЛІ
1. Видаліть надлишки води перед вливанням стоматологічного гіпсу. Для найточнішого результату відлийте модель одразу після ополіскування (рис. 5).
2. Влийте стоматологічний гіпс протягом 24 годин після зняття відбитка. Якщо гіпс не можна залити одразу, загорніть відбиток у вологий паперовий рушник або зберігайте вологий відбиток у щільно закритому поліетиленовому пакеті. Не зберігайте у воді.

Для стоматологічного гіпсу рекомендуються продукти, які відповідають стандарту ISO 6873 (наприклад, тип 4: GC FUJIROCK™ EP (ДжіСі ФУДЖІРОК ЕПІ)

ЗБЕРІГАННЯ
Для збереження оптимальних робочих властивостей зберігайте у сухому місці у щільно закритому контейнері (4-25°C) (39.2-77.0°F).

ПАКОВАННЯ
– Звичайне твердіння
1000 г, 500 г
- Швидке твердіння
1000 г, 500 г

(Усі типи паковання можуть бути доступні не в усіх країнах)

УВАГА
1. У разі потрапляння матеріалу або суміші в очі негайно промийте їх водою та зверніться до лікаря.
2. Під час використання матеріалу надягайте захисну маску, щоб уникнути вдихання порошкового пилу.
3. Після відкриття перемістіть вміст у контейнер, що використовуватиметься виключно для цього матеріалу.
4. Не змішуйте з будь-яким іншим продуктом.
5. Рекомендований спосіб дезінфекції – замочування в 0,5% розчині гіпохлориту натрію на 15 хвилин. Зверніться до інструкцій відповідного виробника щодо використання.
6. В поодиноких випадках продукт може викликати чутливість у деяких людей. У разі виникнення таких реакцій припиніть використання продукту та зверніться до лікаря.
7. Слід завжди використовувати засоби індивідуального захисту (ЗІЗ), такі як рукавички, маски для обличчя та захисні окуляри.

Деякі матеріали, які зазначені в даній інструкції, можуть класифікуватися як небезпечні відповідно до Узгодженої Системи Класифікації хімічних речовин. Завжди ознайомлюйтеся з Паспортами Хімічної Безпеки, які ви можете завантажити за наступним посиланням: https://www.gc.dental/europe
Їх також можна отримати у вашого постачальника.

ОЧИЩЕННЯ ТА ДЕЗІНФЕКЦІЯ
СИСТЕМИ ДОСТАВЛЕННЯ БАГАТОРАЗОВОГО ВИКОРИСТАННЯ: з метою запобігання перехресному інфікуванню пацієнтів ці системи вимагають дезінфекції середнього рівня. Одразу після використання перевіряйте їх стан. Не використовуйте у разі пошкодження. Викидайте систему у разі її пошкодження.

НЕ ЗАНУРЮЙТЕ У РОЗЧИНИ ДЛЯ ДЕЗІНФЕКЦІЇ. Ретельно очистіть систему, щоб запобігати засиханню та накопиченню забруднень.
Продезінфікуйте її засобом для середнього рівня дезінфекції, який зареєстрований в установах охорони здоров'я відповідно до регіональних/національних вимог.

Небажані ефекти – Звітність:
Якщо ви дізнаєтеся про будь-які небажані наслідки, реакції або подібні випадки, що
виникли внаслідок використання цього продукту, включаючи ті, що не зазначені в
цій інструкції щодо використання, будь ласка, повідомте про них безпосередньо відповідній системі пильності, вибравши належний орган вашої країни, що доступний за наступним посиланням:
https://ec.europa.eu/growth/sectors/medical-devices/contacts_en
а також до нашої системи внутрішнього контролю: vigilance@gc.dental
Таким чином, ви будете сприяти підвищенню безпеки цього продукту.

Останні зміни внесено: 10/2024

Уповноважений представник в Україні:
Товариств о з об.v.еж еною відповідальністю «КРІСТАР-ЦЕНТР))
вул. Ме жигірська,буд. 50, кв.2, м Ки,в, 04071, Укра,на тел/факс:
+38 0445020091,
e-mail: info@kristar ua
kristar.ua

Kullanımdan önce talimatları dikkatlice okuyunuz. TR

AROMA FINE PLUS
ALJİNAT ÖLÇÜ MATERYALİ

Sadece önerilen endikasyonlarda bir dişhekimi tarafından kullanılır.

KULLANIM ENDİKASYONLARI
Ön ölçüler. Üretimine yönelik ölçüler:
- geçici inley, onley, kuron ve köprü için modeller
- ortodontik modeller
- çalışma modelleri

KONTRENDİKASYONLAR
Aljinat ölçü materyaline alerjisi olan hastalarda kullanımından kaçının.

KULLANIM TALİMATI
Oda sıcaklığında (23°C/73°F) distile su (23°C/73°F) veya diyonize su (23°C/73°F) ile karıştırıldığındaki özellikleri

	Normal set	Fast set
Karıştırma süresi (sn.)	20-30″	20-30″
Çalışma süresi (dk., sn.)	1’30″	1’10″
Sertleşme başlangıç süresi (dk., sn.)	2’20″	1’40″
Ağızda minimum kalma süresi (dk., sn.)	2’00″	1’30″

1. Her kullanımdan önce tozu iyice gevşetin. Gerekli miktarda toz ve su alın.
Standart toz-su oranı 1 kaşık (8,4 g) toz ve 1/2 ölçek (20 mL) su şeklindedir (Fig 1).
2. 20-30 saniye karıştırın. Kaşığı karıştırılmış malzeme ile doldurun (Fig 2).
3. Doldurulmuş kaşığı ağız içine oturtun. Önerilen çalışma süreleri için yukarıdaki tabloyu inceleyin. (Fig 3).
4. Malzemenin sertleşmesini bekleyin. Ağızdaki minimum süre için yukarıdaki tabloyu inceleyin.
5. Ölçüyü çıkartın ve akan musluk suyu altında durulayın (Fig 4).

a) Karıştırma suyunun sıcaklığı arttıkça sertleşme başlangıç süresi ve çalışma süresi kısalacaktır. Suyun sertliğindeki değişimler sertleşme başlangıç süresini ve çalışma süresini etkileyecektir.
b) Toz-su oranının artması sertleşme başlangıç süresini kısaltacaktır ve akışkanlığı ve diğer fiziksel özelliklerini etkileyecektir. Bu nedenle toz-su oranı standart orana göre kullanılmalıdır.

MODEL ÜRETİMİ
1. Dental tozu dökmeden önce fazla suyu uzaklaştırın. En doğru sonuç için dental tozu duruladıktan hemen sonra dökün (Fig 5).
2. Ölçü alındıktan sonra 24 saat içinde dental tozu dökün. Kalıp hemen dökülemiyorsa, ölçüyü ıslak bir kağıt havluya sarın veya nemli ölçüyü ağzı sıkıca kapatılmış plastik bir torbada saklayın. Su içinde saklamayın.

Dental model için ISO 6873 ile uyumlu ürünler önerilir. (örn. Tip 4: GC FUJIROCK™ EP)

SAKLAMA KOŞULU
Optimum performans için serin ve kuru bir yerde, ağzı sıkıca kapalı bir kapta (4-25°C) (39,2-77,0°F) saklanması önerilir.

PAKETLEME
- Normal set
1000 g, 500 g
- Fast set
1000 g, 500 g

(Bütün paketleme türleri her ülkede bulunmayabilir)

DİKKAT
1. Materyalin veya karışımın gözle teması halinde derhal su ile yıkayın ve tıbbi yardım alın.
2. Materyal kullanımı sırasında tozun solunumu engellemek için maske kullanın.
3. Ambalajı açtıktan sonra, içindekileri malzemenin kullanımı için özel bir kaba aktarın.
4. Başka bir ürünle karıştırmayın.
5. Önerilen dezenfeksiyon yöntemi %0,5'lik sodyum hipoklorit çözeltisinde 15 dakika bekletmektir. Kullanım için ilgili üreticinin talimatlarına bakın.
6. Nadir durumlarda, ürün bazı kişilerde hassasiyete neden olabilir. Bu tür reaksiyonların görülmesi halinde ürünün kullanımına son verilmeli ve bir hekime başvurulmalıdır.
7. Eldiven, yüz maskesi ve güvenlik gözlüğü gibi Kişisel Koruyucu Ekipmanlar (KKE) her zaman kullanılmalıdır.

Bu kullanma talimatlarındaki (IFU) bazı ürünler GHS'ye göre zararlı olarak sınıflandırılabilir. Güvenlik bilgi formlarını https://www.gc.dental/europe
da inceleyiniz. Bu dosyaları satıcınızdan da temin edebilirsiniz.
SUYA DALDIRMAYIN.. Kurumayı ve kirleticilerin birikmesini önlemek için cihazı iyice temizleyin. Bölgesel/ulusal yönergelere göre orta düzeyde kayıtlı bir sağlık hizmeti dereceli enfeksiyon kontrol ürünü ile dezenfekte edin.

TEMİZLİK VE DEZENFEKSİYON
ÇOK KULLANIMLI TAŞIMA SİSTEMLERİ: Hastalar arasında çapraz kontaminasyonu önlemek için bu cihaz orta düzey dezenfeksiyon gerektirir.
Kullanımdan hemen sonra cihazı ve etiketi bozulma açısından inceleyin. Hasarlıysa cihazı atın.

SUYA DALDIRMAYIN.. Kurumayı ve kirleticilerin birikmesini önlemek için cihazı iyice temizleyin. Bölgesel/ulusal yönergelere göre orta düzeyde kayıtlı bir sağlık hizmeti dereceli enfeksiyon kontrol ürünü ile dezenfekte edin.

İstenmeyen etkiler – Raporlama
Bu kullanım kılavuzunda listelenmeyenler de dahil olmak üzere, bu ürünün kullanımından kaynaklanan herhangi bir istenmeyen etki, reaksiyon veya benzeri olayların farkına varırsanız, lütfen ülkenizin uygun yetkilisini seçerek bunları doğrudan ilgili teyakkuz sistemi aracılığıyla bildirin. aşağıdaki bağlantıdan erişilebilir:
https://ec.europa.eu/growth/sectors/medical-devices/contacts_en
ayrıca dahili uyanıklık sistemimiz: vigilance@gc.dental
Bu şekilde, bu ürünün güvenliğini artırmaya katkıda bulunacaksınız.

Останні зміни внесено: 10/2024

Pirms lietošanas rūpīgi izlasiet lietošanas instrukciju. LV

AROMA FINE PLUS
ALGINĀTA NOSPIEDUMA MATERIĀLS

Drīkst lietot tikai zobārstniecības speciālisti, kā noteikts lietošanas instrukcijā.

INDIKĀCIJAS
Pirmais nospiedums. Nospiedumi
- pagaidu inleju, onleju, kroņu un tiltu izgatavošanai.
- ortodontisko veidulu izgatavošanai
- diagnostiskajiem veiduļiem

KONTRINDIKĀCIJAS
Nelietot pacientiem ar zināmu alerģiju uz algināta nospieduma materiāliem.

LIETOŠANAS NORĀDĪJUMI
Samaisīta ar destilētu ūdeni (23°C/73°F) vai dejonizētu ūdeni (23°C/73°F) materiāla raksturlielumi istabas temperatūrā (23°C/73°F)

	Normāli cietējošs	Ātri cietējošs
Samaisīšanas laiks (sek.)	20-30″	20-30″
Darba laiks(min., sek.)	1’30″	1’10″
Sākotnējais cietēšanas laiks (min., sek.)	2’20″	1’40″
Minimālais laiks mutē (min., sek.)	2’00″	1’30″

1.Pirms katras lietošanas pulveri labi sakratīt.. Paņemt nepieciešamo pulvera un ūdens daudzumu. Standarta pulvera -ūdens attiecība ir 1 karote (8.4 g) pulvera un 1/2 glāzīte (20 ml) ūdens (1.att.).
2. Samaisīt 20-30 sekundes. Karoti piepildīt ar samaisīto materiālu (2.att.).
3. Karoti ievietot mutē. Skatīt augstāk esošo tabulu ar rekomendējamo darba laiku (3.att.).
4. Pagaidīt, līdz materiāls sacietē. Skatīt augstāk esošā tabulā rekomendējamo minimālo laiku mutē.
5. Izņemt nospiedumu un noskalot zem tekoša krāna ūdens (4.att.).

Piezīme:
a) Augstāka maisīšanai izmantotā ūdens temperatūra saīsina cietēšanas un darba laiku
Ūdens cietības variācijas var ietekmēt iniciālo cietēšanas laiku un darba laiku.
b) Augstākas pulvera un ūdens attiecības saīsina iniciālo cietēšanas laiku, ietekmē plūstamību un citas fizikālās īpašības. Tādēļ pulveris un ūdens ir jālieto standarta attiecībās

VEIDUĻU IZGATAVOŠANA
1. Pirms ģipša atliešanas noņemiet lieko mitrumu. Precīzākam rezultātam atlejiet ģipša modeli uzreiz pēc nospieduma noskalošanas (5.att.).
2. Ģipša veiduli atlejiet 24stundu laikā pēc nospieduma veikšanas. Ja nospiedumu nav iespējams atliet nekavējoties, uzglabājiet to ietītu mitrā salvetē vai cieši noslēgtā plastikāta maisiņā. Neuzglabāt ūdenī.

Ģipšim rekomendējams materiāls, kas atbilst ISO 6873 (piem. 4.tipa : GC FUJIROCK™ EP)

UZGLABĀŠANA
Optimālai veiktspējai uzglabāt vēsā un sausā vietā , cieši noslēgtā traukā (4-25°C) (39.2-77.0°F).

IEPAKOJUMI
- Normāli cietējošs
1000 g, 500 g
- Ātri cietējošs
1000 g, 500 g

(Dažās valstīs visi iepakojuma veidi nav pieejami)

BRĪDINĀJUMS
1. Ja materiāls ir nonācis kontaktā ar acīm, nekavējoties izskalot ar ūdeni un vērsties pēc medicīniskās palīdzības.
2. Strādājot ar materiālu, izvairieties no putekļu ieelpošanas, valkājiet masku.
3. Pēc iepakojuma atvēršanas pārberiet materiālu konteinerā, kas paredzēts tikai šim materiālam.
4. Nejaukt kopā ar citiem produktiem.
5. Rekomendējamā dezinfekcijas metode ir iemērkšana 0.5% nātrija hipohlorīda šķīdumā uz 15 minūtēm. Skatīt attiecīgā ražotāja lietošanas norādījumus.
6. Retos gadījumos produkts dažiem cilvēkiem var izsaukt jutīgumu. Ja ir novērota šāda reakcija, pārtrauciet produkta lietošanu un vērsieties pie ārsta
7. Vienmēr jālieto un jāvalkā personīgie aizsarglīdzekļi, tādi kā cimdi, sejas maska un aizsargbrilles.

Dažus produktus, kas ir minēti pašreizējā lietošanas instrukcijā, saskaņā ar GHS (starptautiski saskaņoto (standartu) sistēmu) var klasificēt kā bīstamus.
Noteikti iepazīstieties ar informāciju drošības datu lapās, kas ir pieejamas: https://www.gc.dental/europe
Tās var saņemt arī no piegādātāja.

TĪRĪŠANA UN DEZINFEKCIJA
VAIRĀKKĀRTĒJAS LIETOŠANAS PIEGĀDES SISTĒMAS: Lai izvairītos no pacientu savstarpējas inficēšanās, šai ierīcei nepieciešama vidēja līmeņa dezinfekcija. Uzreiz pēc lietošanas pārbaudiet, vai ierīce un etiķete nav bojāta. Izmetiet ierīci, ja tā ir bojāta.

NEMĒRCĒT. Rūpīgi notīriet ierīci, lai novērstu izžūšanu un piesārņojuma uzkrāšanos. Dezinficējiet ar reģistrētu veselības aprūpes infekciju kontroles vidējā līmeņa līdzekli saskaņā ar reģionālajām/nacionālajām vadlīnijām.

Nevēlamu blakusefektu ziņošana:
Ja lietojot šo produktu, novērojat kādu nevēlamu blakusefektu, reakcijas vai līdzīgus notikumus, tostarp tos, kas nav minēti šajā lietošanas instrukcijā, lūdzu, ziņojiet par to tieši, izmantojot attiecīgo vigilances sistēmu, izvēloties atbilstošu savas valsts iestādi, kurai var piekļūt, izmantojot saiti:
https://ec.europa.eu/growth/sectors/medical-devices/contacts_en
kā arī mūsu iekšējās vigilances sistēmai: vigilance@gc.dental
Šādā veidā jūs palīdzēsiet uzlabot šā produkta drošumu.

Iepriekšējās pārskatīšanas datums: 10/2024

Prieš pradėdami naudoti atidžiai perskaitykite instrukcijas. LT

AROMA FINE PLUS
ALGINATINĖ ATSPAUDINĖ MEDŽIAGA

Skirtas tik gydytojų-odontologų naudojimui, pagal rekomenduojamas indikacijas.

NAUDOJIMO INDIKACIJOS
Pirminiams atspaudams. Atspaudai gaminant:
- laikinų įklotų, užklotų, vainikėlių ir tiltų modelius
- ortodontinius modelius
- diagnostinius modelius

KONTRAINDIKACIJOS
Nenaudokite šio gaminio pacientams, kurie yra alergiški alginatinėms atspaudų medžiagoms.

NAUDOJIMO INSTRUKCIJA
Charakteristikos, sumaišius su distiliuotu vandeniu (23 °C/73 °F) arba dejonizuotu vandeniu (23 °C/73 °F) kambario temperatūroje (23 °C/73 °F)

	Normalaus kietėjimo medžiaga	Greito kietėjimo medžiaga
Maišymo laikas (sek.)	20-30″	20-30″
Darbo laikas (min., sek.)	1’30″	1’10″
Kietėjimo laikas (min., sek.)	2’20″	1’40″
Minimalus laikymo burnos ertmėje laikas (min., sek.)	2’00″	1’30″

1. Prieš kiekvieną naudojimą miltelius gerai sukratykite. Paimkite reikiamą kiekį miltelių ir vandens. Standartinis miltelių ir vandens santykis yra 1 kaušelis (8,4g) miltelių ir pusė matavimo indelio vandens (20ml) (Pav.1).
2. Maišykite 20-30 sekundžių. Sumaišyta medžiaga užpildykite šaukštą (Pav. 2)
3. Įstatykitę užpildytą šaukštą į burnos ertmę. Rekomenduojamas darbinis laikas nurodytas aukščiau pateiktoje lentelėje. (Pav. 3).
4. Palaukite, kol medžiaga sukietės. Vadovaukitės minimaliu laikymo burnos ertmėje laiku, pateiktu aukščiau esančioje lentelėje.
5. Išimkite šaukštą su atspaudu ir nuplaukite tekančiu vandeniu (Pav. 4).

Pastaba:
a) Aukštesnė maišymo vandens temperatūra sutrumpins kietėjimo laiką ir darbo laiką. Vandens kietumo pokyčiai gali turėti įtakos kietėjimo laikui ir darbo laikui.
b) Didelis miltelių ir vandens santykis sutrumpins kietėjimo laiką ir paveiks medžiagos takumą bei kitas fizines savybes. Todėl reikia naudoti standartinį miltelių ir vandens santykį.

MODELIO GAMYBA
1. Prieš atpildami modelį pašalinkite vandens perteklių nuo atspaudo. Norėdami gauti tikslesnius rezultatus, atpilkite modelį iškart po atspaudo nuėmimo (Pav. 5).
2. Modelį atpilkite per 24 valandas po atspaudo paėmimo. Jei atspaudo iš karto atpilti nepavyksta, suvyniokite atspaudą į drėgną popierinį rankšluostį arba laikykite drėgną sandariai uždarytame plastikiniame maišelyje. Nelaikykite vandenyje.

Modelių atpylimui rekomenduojama naudoti gipsus, atitinkančius ISO 6873 (pvz., 4 tipas: GC FUJIROCK™ EP)

LAIKYMAS
Optimaliam veikimui rekomenduojama laikyti vėsioje, sausoje vietoje, sandariai uždarytame inde (4-25°C) (39,2-77,0°F).

PAKUOTĖS
- Normalaus kietėjimo
1000 g, 500 g
- Greito kietėjimo
1000 g, 500 g

Visų tipų pakuotės gali būti prieinamos ne visose šalyse)

ATSARGIAI
1. Jei šios medžiagos ar mišinio pateko į akis, tuoj pat išplaukite vandeniu ir kreipkitės į gydytoją.
2. Naudojant šią medžiagą, dėvėkite apsauginę kaukę, kad neįkvėptumėte miltelių dulkių.
3. Po pakuotės atidarymo perdėkite jos turinį į indą, skirtą tik šio produkto naudojimui.
4. Nemaišykite su jokiu kitu produktu.
5. Rekomenduojamas dezinfekavimo būdas – mirkymas 0,5 % natrio hipochlorito tirpale 15 minučių. Žr. atitinkamo gamintojo naudojimo instrukcijas.
6. Retais atvejais produktas kai kuriems žmonėms gali sukelti jautrumą. Jeigu pasireiškė tokios reakcijos, preparato vartojimą nutraukite ir kreipkitės į gydytoją.
7. Visada reikia dėvėti asmenines apsaugos priemones (AAP), pvz., pirštines, veido kaukes ir apsauginius akinius.

Kai kurie naudojimo instrukcijose nurodyti produktai GHS gali būti klasifikuojami kaip pavojingos medžiagos. Visada susipažinkite su medžiagų charakteristikų duomenimis. Juos galite rasti: https://www.gc.dental/europe
Informacijos taip pat galite gauti pas tiekėjus.

VALYMAS IR DEZINFEKCIJA
DAUGKARTINIO NAUDOJIMO DOZAVIMO SISTEMOS: siekdami išvengti pacientų užkrėtimo – šioms priemonėms taikykite vidutinio lygio dezinfekciją. Iškart po naudojimo apžiūrėkite priemones ir jų etiketes, įvertinkite nusidėvėjimą. Jei sistema nebetinkama naudoti- išmeskite.

NEMIRKYKITE. Kad nesikauptų ir nepridžiūtų nešvarumai – priemones kruopščiai valykite. Naudokite vidutinio lygio sveikatos priežiūros įstaigų higienos normas atitinkančias dezinfekcines priemones, vadovaukitės vietiniais/ valstybiniais įstatais.

PRANEŠIMAS APIE NEPAGEIDAUJAMUS PADARINIUS:
Jei naudodamiesi produktu pastebėjote bet kokį instrukcijose nepaminėtą šalutinį efektą, nepageidaujamą reakciją ar neatitikimą, prašome apie juos tiesiogiai pranešti atitinkamoms instancijoms. Tai galite padaryti šiame internetiniame puslapyje, pasirinkdami Jūsų šaliai atstovaujančią valdžios instituciją:
https://ec.europa.eu/growth/sectors/medical-devices/contacts_en
Taip pat galite rašyti mūsų kompanijos atstovams: vigilance@gc.dental
Taip prisidėsite prie produkto saugumo gerinimo.

Patikslinta: 10/2024

Enne toote kasutamist lugeda hoolikalt kasutusjuhendit. ET

AROMA FINE PLUS
ALGINAAT JÄLJENDMATERJAL

Kasutamiseks ainult hambaravi spetsialistidele soovitatud kasutusnäidustuste korral.

KASUTUSNÄIDUSTUSED
Eeljäljendite valmistamine. Jäljendid järgnevate mudelite valmistamiseks:
- inlayde, onlayde, kroonide ja sildade ajutised mudelid
- ortodontilised mudelid
- õppemudelid

VASTUNÄIDUSTUSED
Vältige antud toote kasutamist patsientidel, kellel on teadaolevalt allergia alginaat jäljendmaterjalidele.

KASUTUSJUHEND
Omadused segamisel destilleeritud veega (23°C/73°F) või deioniseeritud veega (23°C/73°F) ning toatemperatuuril (23°C/73°F)

	Normaalne kõvastumisaeg	Kiire kõvastumisaeg
Segamisaeg (sek.)	20-30″	20-30″
Tööaeg (min., sek.)	1’30″	1’10″
Algne kõvastumisaeg (min., sek.)	2’20″	1’40″
Minimaalne aeg suus (min., sek.)	2’00″	1’30″

1. Enne igat kasutamist raputage pulbrit korralikult. Doseerige vajalik kogus pulbrit ja vett. Standardne pulbri ja vee vahekord on 1 lusikas pulbrit (8.4 g) ja 1/2 topsi (20 mL) vett (Joonis 1).
2. Segage 20-30 sekundit. Täitke jäljendlusikas saadud seguga (Joonis 2).
3. Asetage täidetud jälendlusikas suhu. Järgige üleval tabelis soovituslikke tööaegasid (Joonis 3).
4. Oodake kuni materjal kõvastub. Järgige üleval tabelis antud minimaalset aega suus.
5. Eemaldage jäljend suust ning loputage voolava vee all (Joonis 4).

MÄRKUS:
a) Segamisel kasutatav kõrgem veetemperatuur lühendab algset kõvastumis-ja tööaega. Samuti võib mõjutada kõvastumis-ja tööaega vee karedus.
b) Suurem pulbri-vee suhe lühendab algset kõvastumisaega ning mõjutab materjali voolavust ja füüsikalisi omadusi. Seetõttu tuleks pulbri ja vee suhet kasutada standardse vahekorra alusel.

MUDELI VALMISTAMINE
1. Enne mudeli valamist, eemaldage jäljendilt liigne vesi. Täpseima tulemuse saamiseks tuleks mudel valada koheselt pärast jäljendi loputamist. (Fig. 5).
2. Valage mudel välja 24 tunni jooksul pärast jäljendi võtmist. Juhul, kui mudelit ei ole võimalik koheselt valada, siis mähkige jäljend märga paberrätikusse või hoiustage märga jäljendit tihedalt suletud plastkotis. Ärge hoiustage vees.

Hambaravis kasutatavatest kipsidest on soovitatav kasutatada tooteid, mis vastavad standardile ISO 6873 (nt. tüüp 4: GC FUJIROCK™ EP)

HOIUSTAMINE
Optimaalse jõudluse tagamiseks on soovitatav hoiustada jahedas ja kuivas kohas, õhukindlalt suletud konteineris (4-25°C) (39.2-77.0°F).

PAKENDID
- Normaalne kõvastumisaeg
1000 g, 500 g
- Kiire kõvastumisaeg
1000 g, 500 g

(Kõik pakenditüübid ei pruugi kõigis riikides saadaval olla)

HOIATUS
1. Materjali või segu silma sattumisel loputage koheselt veega ja pöörduge arsti poole.
2. Materjali kasutamisel kandke tolmumaski, vätimaks tolmu sissehingamist.
3. Pärast pakendi avamist valage selle sisu konteinerisse, mis on ettenähtud ainult antud materjali kasutamiseks.
4. Ärge segage teiste toodetega.
5. Soovituslik jäljendi desinfitseerimine on jäljendi hoidmine 0,5% naatriumhüpokloriti lahuses 15 minutit. Järgige tootjapoolseid kasutusjuhiseid.
6. Harvadel juhtudel võib toode põhjustada mõnedel inimestel tundlikkust. Sellisel juhul tuleks koheselt lõpetada toote kasutamine ning vajadusel pöörduda arsti poole.
7. Alati tuleb kanda isikukaitsevahendeid nagu kindad, näomask ja kaitseprillid.

Osad tooted käesolevas kasutusjuhendis võivad GHS`is (kemikaalide ühtne ülemaailmne klassifitseerimis-ja märgistamissüteem) olla klassifitseeritud kui tervist kahjustavad. Tutvuge alati ohutuskaardiga, mis on saadaval: https://www.gc.dental/europe
Samuti võite küsida seda ka edasimüüjalt.

PUHASTAMINE JA DESINFITSEERIMINE
MITMEKORDSELT KASUTATAVAD KANDESÜSTEEMID: patsientidevahelise ristkontaminatsiooni vältimiseks tuleb antud seadmel teostada keskmise taseme desinfiktsioon. Kohe pärast kasutamist tuleb hinnata seadmel ja etiketil võimalikke kahjustusi. Kahjustuse korral tuleb seade utiliseerida.

MITTE KASTA VEDELIKKU. Saasteainete kinnikuivamise ja settimise ennetamiseks tuleb seadet põhjalikult puhastada. Desinfitseerige vaheetapile vastava infektsioonikontrolli vahendiga, järgides kohalikke/rahvusvahelisi juhendeid.

Soovimatu mõju raport:
Kui olete teadlik või eelnevalt kogenud antud toote kasutamisel tekkinud mis tahes soovimatust mõjust, reaktsioonist või muudest sarnastest omadustest, sealhulgas sellistest, mida käesolevas kasutusjuhendis ei ole loetletud, palun teavitage nendest otse vastavat järelvalvesüsteemi, valides sobiv oma riigi asutus allolevalt lingilt:
https://ec.europa.eu/growth/sectors/medical-devices/contacts_et
samuti võite teavitada meie sisest järelvalvesüsteemi: vigilance@gc.dental
Sel viisil sate aidata kaasa toote ohutuse parandamisele.

Viimati parandatud: 10/2024